ソケットクランプ（ドラムタイプ）ライナ付き

品番：ＥＳＩ－７５Ｌ

ＥＳＩ－１００Ｌ

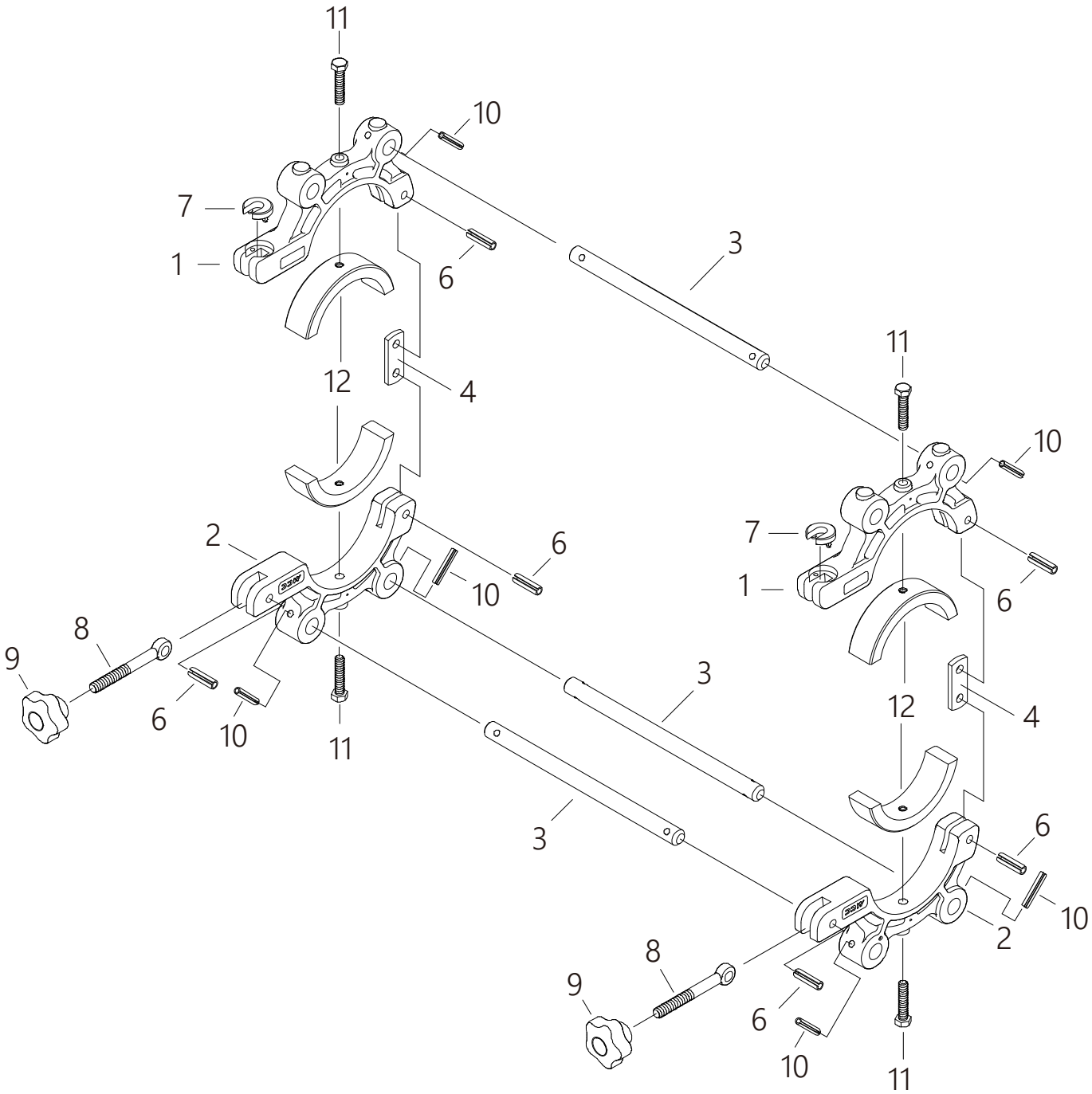

ESI-75L　ソケットクランプ（ドラムタイプ）・ライナー付き

部品番号	部 品 名		数量	No.
1502001	クランパ（上）		2	1
1502002	クランパ（下）		2	2
1502003	支持棒		3	3
1502140	リンクプレート		2	4
1502006	スプリングピン	8 x 30 AW	6	6
1502007	割座金		2	7
1502008	デンデンボルト	M10 x 90	2	8
1502009	アルミノブ	（青）	2	9
1502010	スプリングピン	6 x 35 AW	6	10
1503701	六角ボルト	M8 x 40	4	11
1502115	ライナー（Ｉ75－50）1対		2	12

※No,1「クランパ（上）」とNo,7「割座金」は同時に交換して下さい。

ESI-100L　ソケットクランプ（ドラムタイプ）・ライナー付き

部品番号	部 品 名		数量	No.
1503001	クランパ（上）		2	1
1503002	クランパ（下）		2	2
1503003	支持棒		3	3
1502140	リンクプレート		2	4
1503006	スプリングピン	8 x 30 AW	6	6
1503007	割座金		2	7
1503008	デンデンボルト	M10 x 90	2	8
1503009	アルミノブ	（青）	2	9
1503010	スプリングピン	6 x 35 AW	6	10
1503701	六角ボルト	M8 x 40	4	11
1503145	ライナー（Ｉ100－75）1対		2	12

※No,1「クランパ（上）」とNo,7「割座金」は同時に交換して下さい。

2023.4.21