ソケットクランプ（ドラムタイプ）ライナ付き

品番：ＥＳＩ－１５０Ｌ

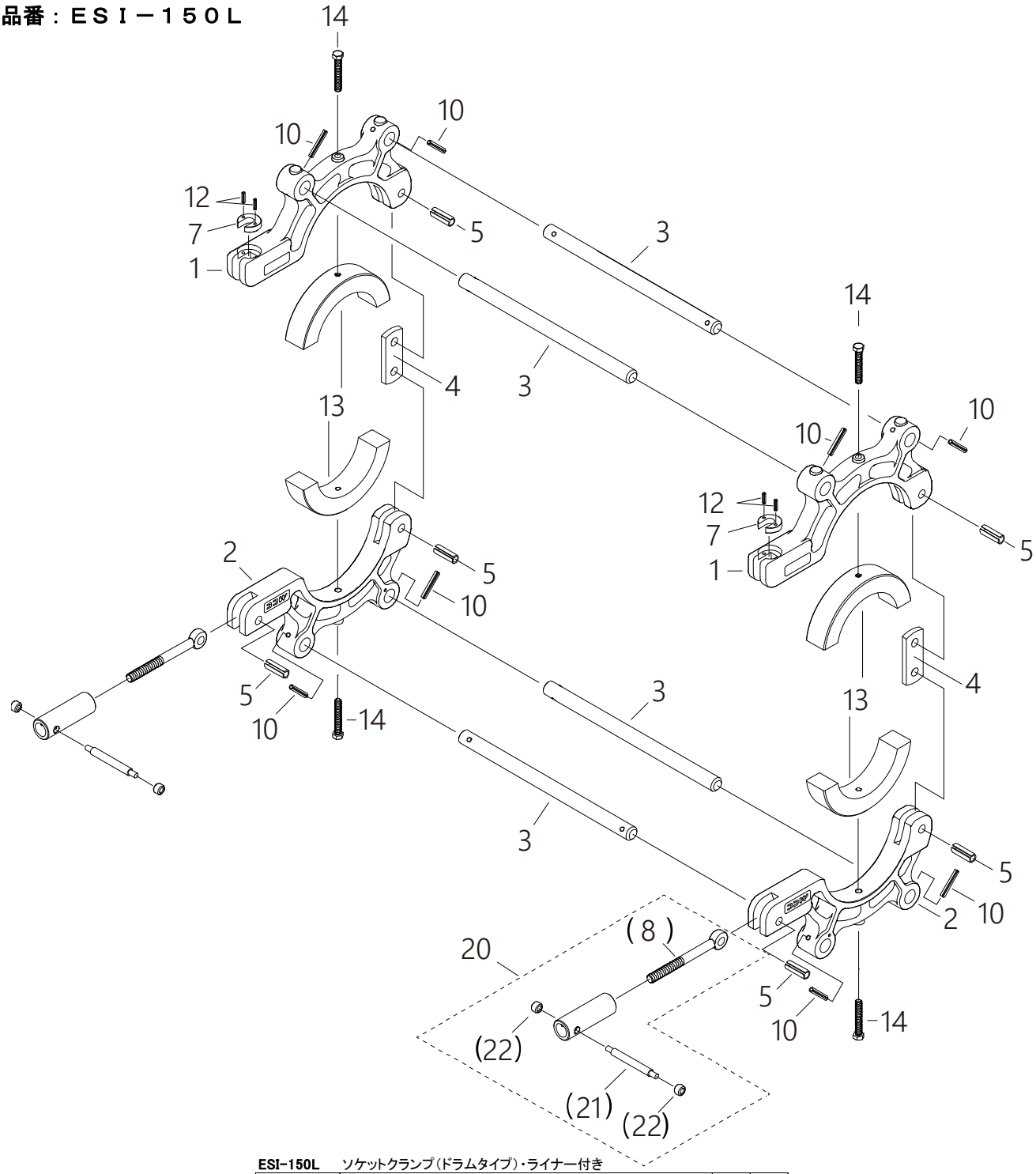

ESI-150L　ソケットクランプ（ドラムタイプ）・ライナー付き

部品番号	部 品 名		数量	No.
1504001	クランパ（上）		2	1
1504002	クランパ（下）		2	2
1504003	支持棒		4	3
1504135	リンクプレート		2	4
1404701	スプリングピン	12 x 35 AW	6	5
1504007	割座金		2	7
—	デンデンボルト	M12 x 130	2	(8)
1504010	スプリングピン	6 x 40 AW	8	10
1504012	スプリングピン	4 x 16 AW	4	12
1504160	ライナー（Ｉ150－100）1対		2	13
1504702	六角ボルト	M8 x 55	4	14
1504009	締付ナットAssy		2	20
—	ハンドル		2	(21)
—	ハンドルニギリ玉		4	(22)

※ No.1「クランパ（上）」とNo.7「割座金」は、同時に交換して下さい。

※ No.20「締付ナットAssy」には、No.(8)、No.（21）、No.（22）の部品が含まれております。

2023.4.21