固定リング

品番：ＫＲ－１２５
　　ＫＲ－１５０
　　ＫＲ－２００

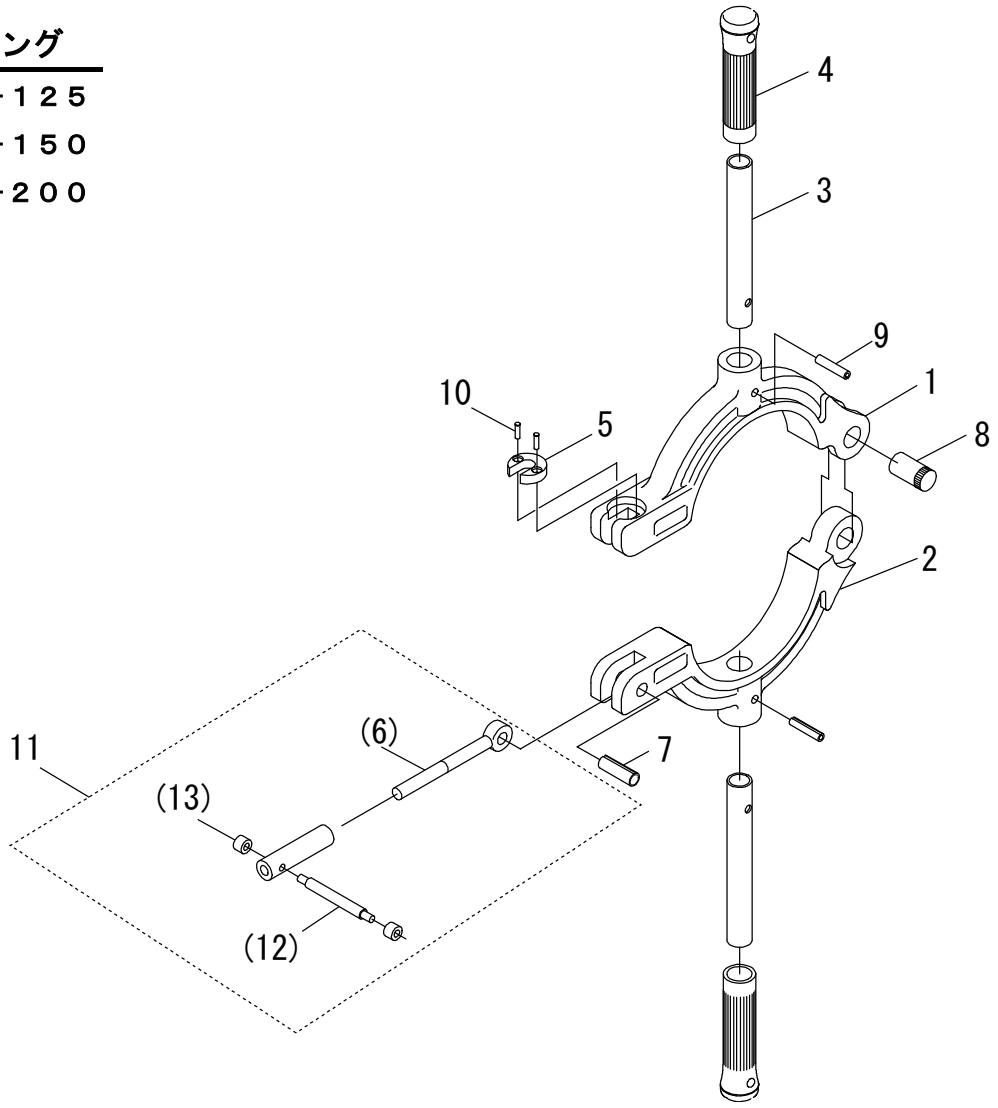

KR-125

部品番号	部 品 名		数量	No.
1735100	本体（1）		1	1
1735115	本体（2）		1	2
1569003	パイプハンドル		2	3
1569004	握り（サック）		2	4
1504007	割座金		1	5
－	デンデンボルト	M12 X 130	1	(6)
1504005	スプリングピン	12 X 35AW	1	7
1569008	ローレットピン（2）		1	8
1569010	スプリングピン	6 X 32AW	2	9
1504012	スプリングピン	4 X 16AW	2	10
1511150	締付ナットAssy		1	11
－	ハンドル		1	(12)
－	ハンドルニギリ玉		2	(13)

※No.1「本体（1）」と No.5「割座金」は、同時に交換して下さい。
※No.11「締付ナットAssy」には、No.（6）No.（12）、No.（13）の部品が含まれております。

KR-150

部品番号	部 品 名		数量	No.
1569001	本体（1）		1	1
1569002	本体（2）		1	2
1569003	パイプハンドル		2	3
1569004	握り（サック）		2	4
1504007	割座金		1	5
－	デンデンボルト	M12 X 130	1	(6)
1504005	スプリングピン	12 X 35AW	1	7
1569008	ローレットピン（2）		1	8
1569010	スプリングピン	6 X 32AW	2	9
1504012	スプリングピン	4 X 16AW	2	10
1511150	締付ナットAssy		1	11
－	ハンドル		1	(12)
－	ハンドルニギリ玉		2	(13)

※No.1「本体（1）」と No.5「割座金」は、同時に交換して下さい。
※No.11「締付ナットAssy」には、No.（6）No.（12）、No.（13）の部品が含まれております。

KR-200

部品番号	部 品 名		数量	No.
1570001	本体（1）		1	1
1570002	本体（2）		1	2
1570003	パイプハンドル		2	3
1570004	握り（サック）		2	4
1504007	割座金		1	5
－	デンデンボルト	M12 X 130	1	(6)
1504005	スプリングピン	12 X 35AW	1	7
1570008	ローレットピン（2）		1	8
1570010	スプリングピン	6 X 32AW	2	9
1504012	スプリングピン	4 X 16AW	2	10
1511150	締付ナットAssy		1	11
－	ハンドル		1	(12)
－	ハンドルニギリ玉		2	(13)

※No.1「本体（1）」と No.5「割座金」は、同時に交換して下さい。
※No.11「締付ナットAssy」には、No.（6）No.（12）、No.（13）の部品が含まれております。

2023.1.10