ソケットクランプ スライドタイプ ＪＩＳ１５０／１００

品番：ＥＳＪ－１５ＬＳ

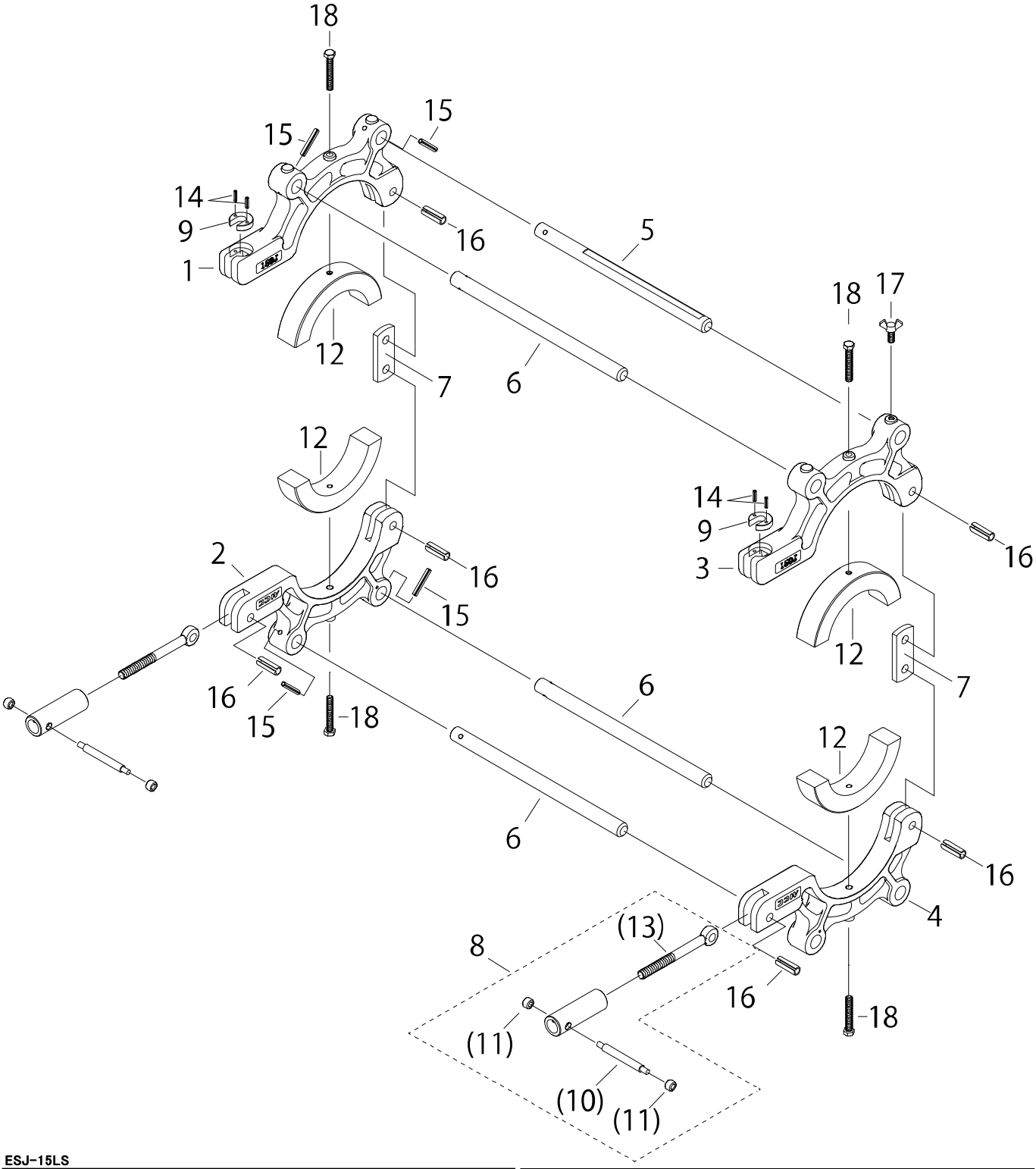

ESJ-15LS

部品番号	部 品 名	数量	No.
1733700	クランパ（上）	1	1
1733705	クランパ（下）	1	2
1733710	クランパ（上） スライドタイプ用	1	3
1733715	クランパ（下） スライドタイプ用	1	4
1733720	支持棒（1）	1	5
1733730	支持棒（2）	3	6
1504135	リングプレート	2	7
1511150	締付ナットAssy	2	8
1504007	割座金	2	9

部品番号	部 品 名		数量	No.
－	ハンドル		2	(10)
－	ハンドルニギリ玉		4	(11)
1733150	ライナー（J150－100）1対		2	12
－	デンデンボルト	M12 x 130	2	(13)
1504012	スプリングピン	4 x 16 AW	4	14
1504010	スプリングピン	6 x 40 AW	4	15
1504701	スプリングピン	12 x 35 AW	6	16
1544011	ちょうボルト	M8 x 20	1	17
1504702	六角ボルト	M8 x 55	4	18

※No.1「クランパ（上）」と No.9「割座金」は、同時に交換して下さい。
※No.3「クランパ（上） スライドタイプ用」と No.9「割座金」は、同時に交換して下さい。
※No.8「締付ナットAssy」には、No.（10）、No.（11）、No.（13）の部品が含まれております。

2023.4.14