ラチェットボルトクリッパ ＲＢＣ－13

品番：ＲＢＣ－３２１３

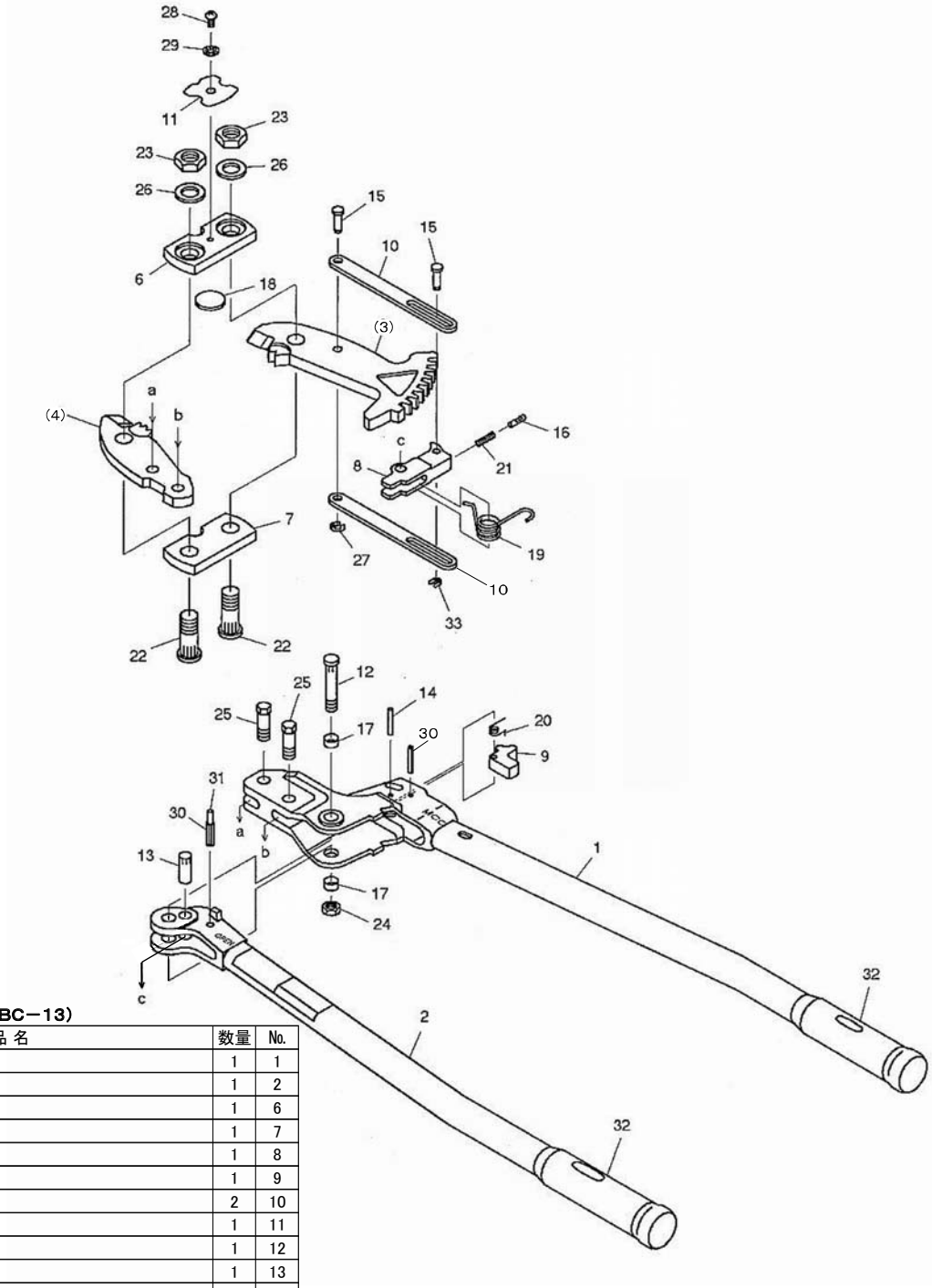

RBC－3213（ラチェットボルトクリッパ RBC－13）

部品番号	部 品 名		数量	No.
1039001	本体(右)		1	1
1039002	本体(左)		1	2
1039006	座金(上)		1	6
1039007	座金(下)		1	7
1039008	送り爪		1	8
1039009	止め爪		1	9
1039010	リンク		2	10
1039011	ロックプレート		1	11
1039012	ハンドル取り付けボルト		1	12
1039013	送り爪取り付けピン		1	13
1039014	止め爪取り付けピン		1	14
1039015	ピン		2	15
1039016	タイミングピン		1	16
1039017	ブシュ		2	17
1039018	当て板		1	18
1039019	ネジリコイルバネ(1)		1	19
1039020	ネジリコイルバネ(2)		1	20
1039021	圧縮コイルバネ		1	21
1039022	特殊ボルト		2	22
1039023	六角ナット		2	23
1039024	ロックナット		1	24
1039025	六角ボルト		2	25
1039026	サラバネ座金	呼び14 2種	2	26
1039027	E型止メ輪	呼び4	1	27
1039028	十字穴付きナベ小ネジ	M6 × 8	1	28
1039029	歯付き座金	内歯形6	1	29
1039030	スプリングピン	5 × 25 AW	2	30
1039031	スプリングピン	3 × 25 AW	1	31
1039032	握り(サック)		2	32
1039033	U形止め輪	UTW-4	1	33

ご注意

※ No.（3） 刃(右)、No.（4） 刃(左) は、単体での部品供給は行っておりません。

※ No.（3） 刃(右)、No.（4） 刃(左) は、替刃（品番：RBCE3213）をご購入下さい。

RBCE3213（ラチェットボルトクリッパ RBC－13替刃）

部品番号	部 品 名		数量	No.
－	刃(右)		1	(3)
－	刃(左)		1	(4)
1039006	座金(上)		1	6
1039007	座金(下)		1	7
1039011	ロックプレート		1	11
1039018	当て板		1	18
1039022	特殊ボルト		2	22
1039023	六角ナット		2	23
1039026	サラバネ座金	呼び14 2種	2	26
1039027	E型止メ輪	呼び4	1	27
1039028	十字穴付きナベ小ネジ	M6 × 8	1	28
1039029	歯付き座金	内歯形6	1	29