パワーソー ２００

品番：ＰＳ－２００

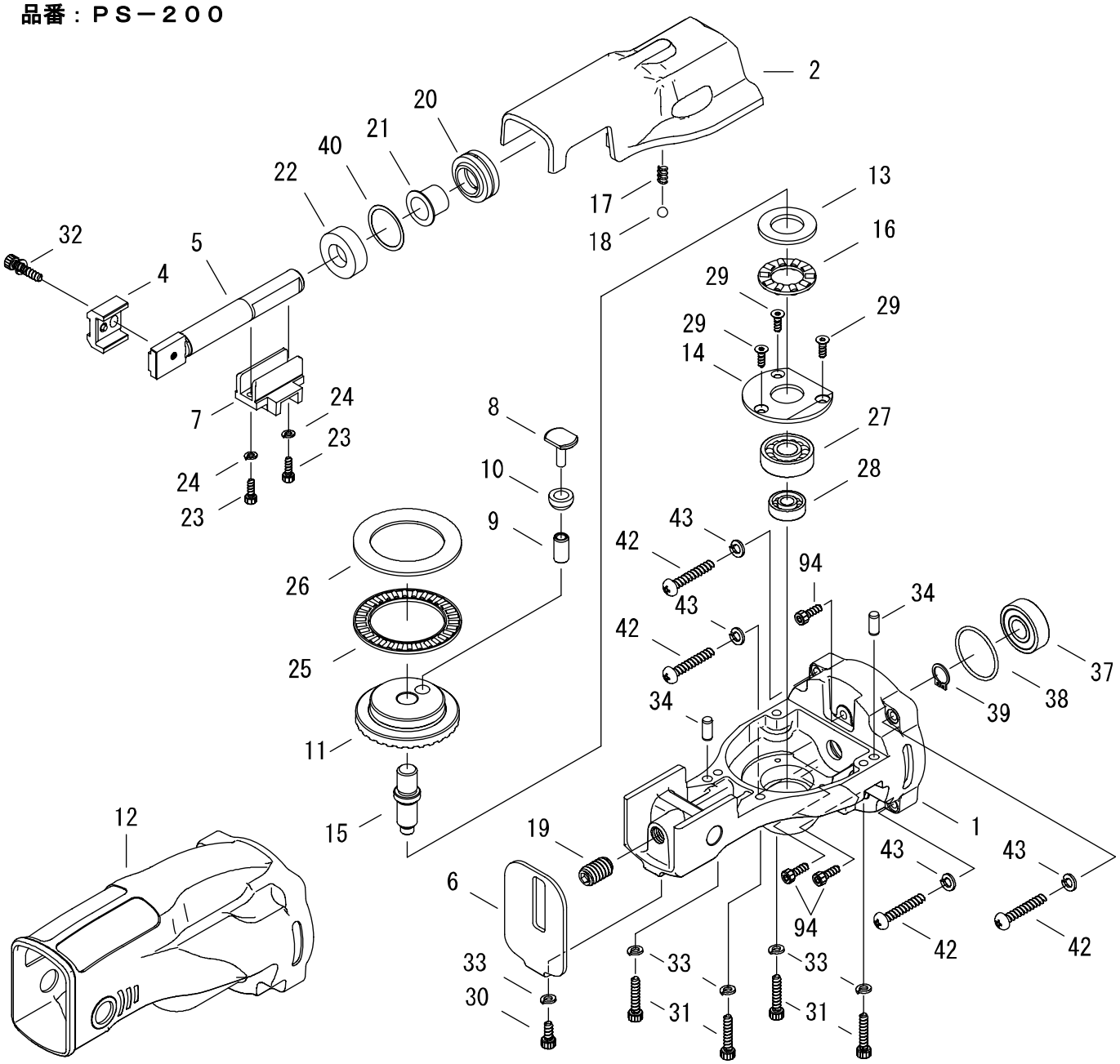

PS－200（パワーソー200）

部品番号	部 品 名		数量	No.
1682100	本体		1	1
1682104	カバー		1	2
1475104	ブレード押エ		1	4
1475105	スライドシャフト		1	5
1682108	保護プレート		1	6
1682134	ローラーガイド		1	7
1682112	遥動ピン		1	8
1682116	ピン		1	9
1475110	ローラー		1	10
1682801	ファイナルギヤ	XPS-440111	1	11
1682118	ゴムカバー		1	12
1475113	内輪	WS2035	1	13
1475114	揺動案内板		1	14
1475115	軸		1	15
1475127	スラストローラベアリング	AZK203545	1	16
1475117	圧縮コイルバネ		1	17
1475118	鋼球	6mm	1	18
1682701	ボールプランジャ	BPJ12	1	19
1475120	球面ブシュ	GE17ES-2RS	1	20
1475121	鍔付ブシュ	BMM151523FB	1	21

部品番号	部 品 名		数量	No.
1475122	TB4型オイルシール	AR0600EI	1	22
1475123	六角穴付ボルト	M4×12	2	23
1475124	バネ座金	呼4 2号	2	24
1475125	スラストニードルベアリング	NTB4565	1	25
1682702	WS形軌道輪（内輪）	WS81109	1	26
1475128	ボールベアリング	6201	1	27
1475129	ボールベアリング	608	1	28
1475130	六角穴付皿ボルト	M4×10	3	29
1682703	六角穴付ボルト	M5×12	1	30
1475134	六角穴付ボルト	M5×25	4	31
1682709	バネ座金組込六角穴付ボルト	M5×20	1	32
1475136	バネ座金ｺﾋﾞ5 2ｺﾞｳ	呼5 2号	5	33
1475137	平行ピン	B 6×12	2	34
1475168	ボールベアリング	6201 2RSCM	1	37
1475173	Oﾘﾝｸﾞ C00525A	C00525A	1	38
1475170	軸用C形止め輪	呼12	1	39
1682704	シムリング	RF025030030	1	40
1682802	ナベ小ネジ	Pﾀｲﾄ 5×30 ｸﾛ	4	42
1682803	バネ座金	ﾊｲ5ｸﾛ	4	43
1682831	六角穴付ボルト	M4×12	3	94

2016.12.13

パワーソー ２００

品番：ＰＳ－２００

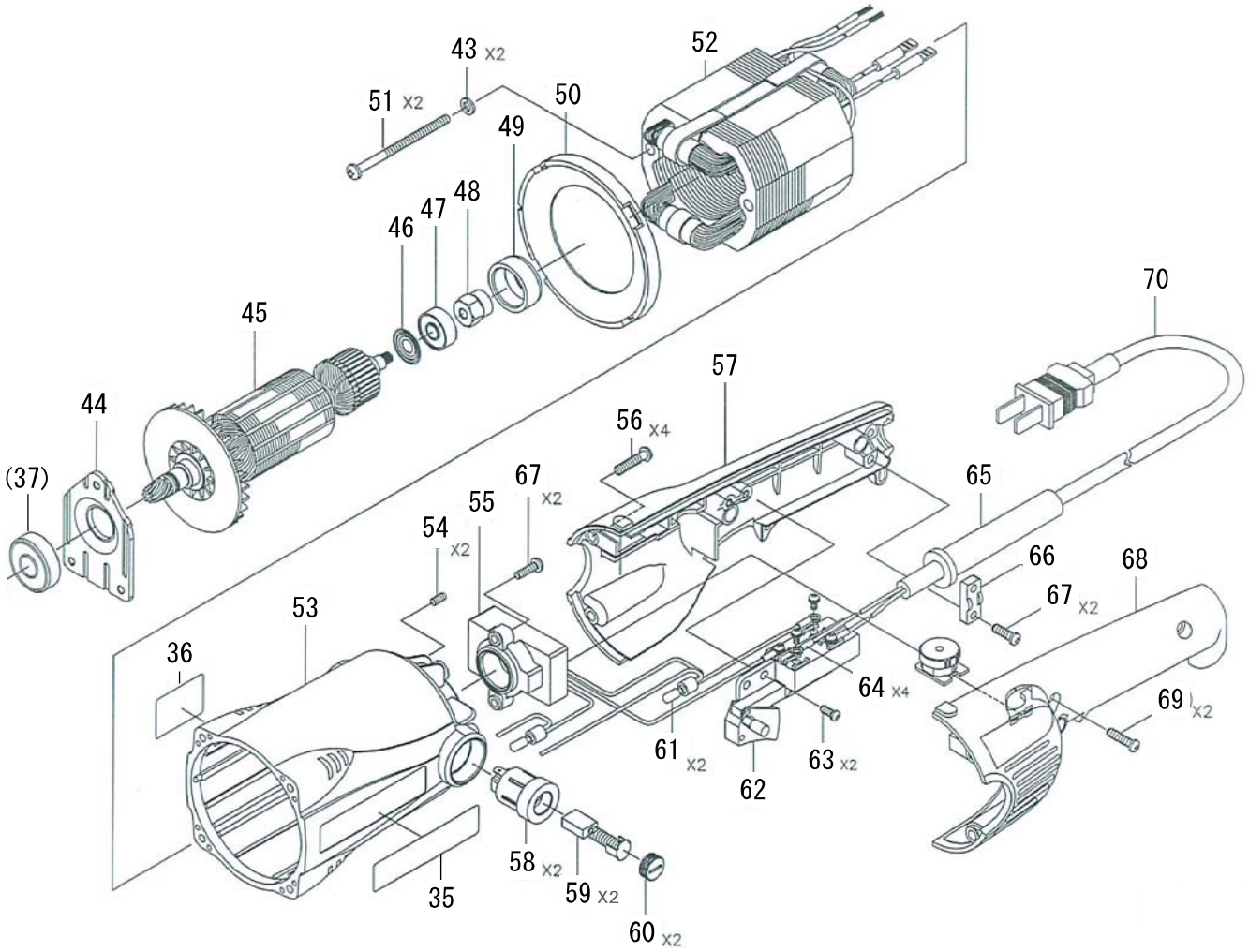

PS－200（パワーソー200）

部品番号	部 品 名		数量	No.
1682120	マーク銘板		1	35
1682122	銘板		1	36
1682803	バネ座金	ハイ5クロ	2	43
1682804	ベアリング押え		1	44
1682805	アマチュアASSY		1	45
1682806	防塵プレート	608	1	46
1682807	ベアリング	608DDWTIX	1	47
1682808	マグネットASSY		1	48
1682809	ベアリングゴムキャップ	穴付き	1	49
1682810	ファンフード		1	50
1682811	ナベ小ネジ	Pタイト 5×75クロ	2	51
1682812	界磁ASSY		1	52
1682813	モーターハウジング		1	53
1682814	ホーローセットネジ	M5×10	2	54
1682815	コントローラASSY		1	55

部品番号	部 品 名		数量	No.
1682816	ナベ小ネジ	Pタイト 5×20クロ	4	56
1682817	エンドケースA		1	57
1682818	カーボンホルダー		2	58
1682819	カーボンブラシ		2	59
1682820	ホルダーキャップ		2	60
1682821	平たん端子	CE-2	2	61
1682822	スイッチ	1269.0201	1	62
1682823	ナベ小ネジ	Pタイト 4×10	2	63
1682824	丸端子	絶縁 V1.25×M4	4	64
1682825	コードクチゴム	ハイ11.3	1	65
1682826	コード止メ		1	66
1682827	ナベ小ネジ	Pタイト 4×16クロ	4	67
1682828	エンドケースB		1	68
1682829	ナベ小ネジ	Pタイト 4×20クロ	2	69
1682830	VCT1.25*2*2.7M(15A)		1	70

※No.（３７）ボールベアリング　（部品番号1475168）

パワーソー ２００

品番：ＰＳ－２００

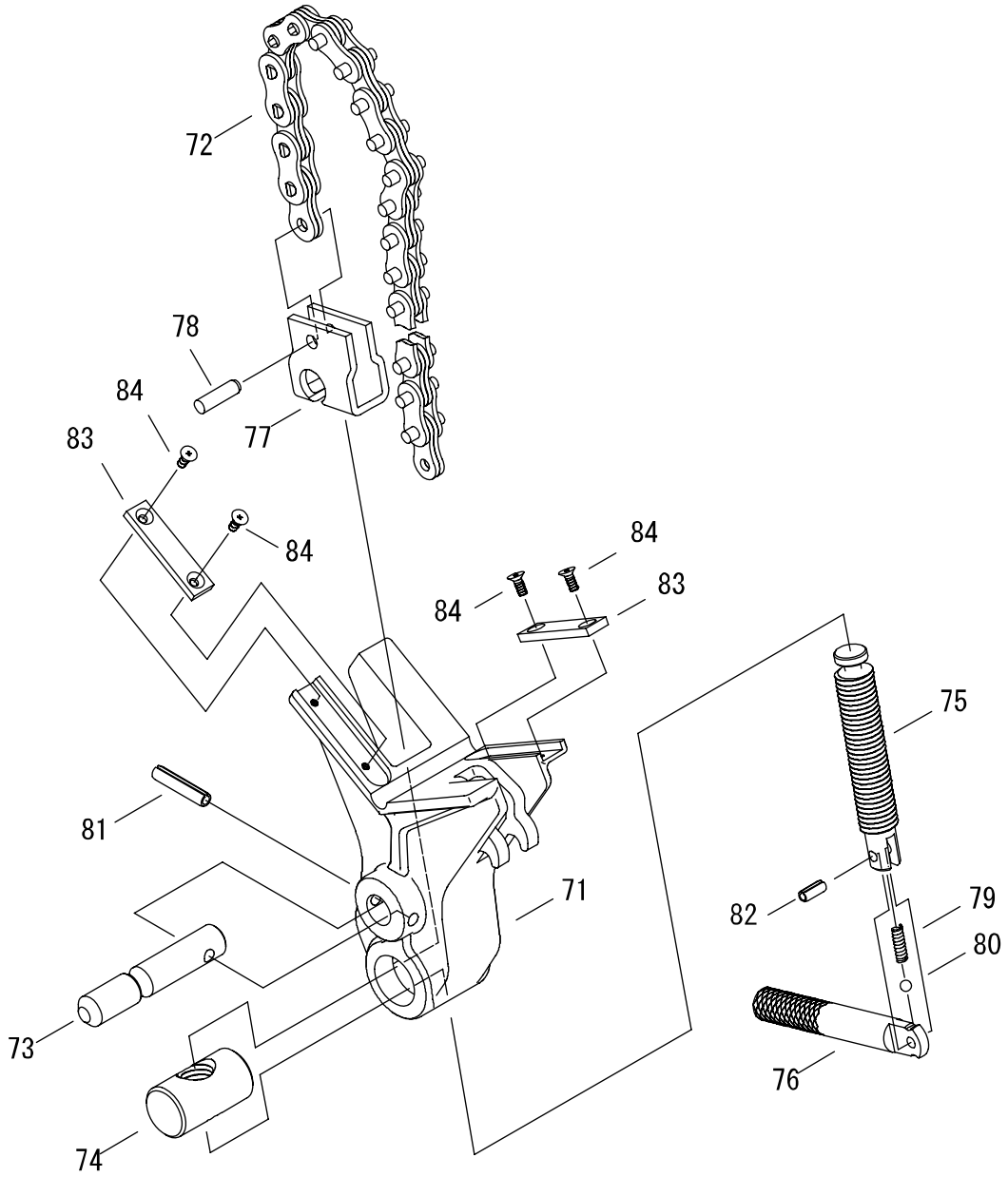

PS－200（パワーソー200）

部品番号	部 品 名		数量	No.
1682202	バイス本体		1	71
1474402	チェーン		1	72
1474403	支持棒		1	73
1474404	押しネジナット		1	74
1474405	押しネジ		1	75
1474406	ハンドル		1	76
1474407	チェーン取付具		1	77
1474408	チェーンリベット		1	78
1474411	コイルバネ（ネジリコイルバネ）		1	79
1474412	スチールボール（鋼球）		1	80
1474413	スプリングピン	5×25AW	1	81
1474414	スプリングピン	4×10AW	1	82
1682705	ネオジム	40×10×3（M3）	2	83
1682706	十字穴付皿小ネジ	M3×6	4	84