ポリエチレンハサミカッタ 50

品番：ＰＥＣ－５０

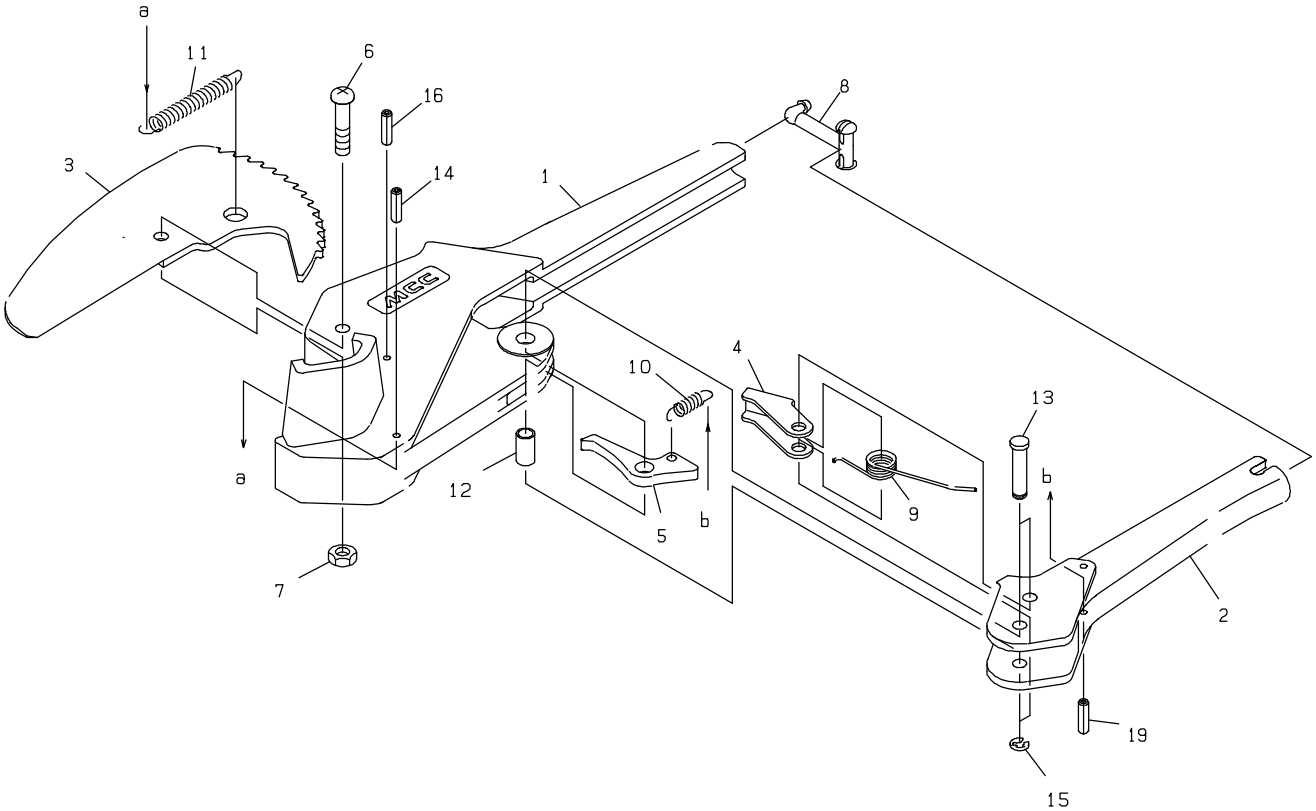

PEC－50（ポリエチレンハサミカッタ 50）

部品番号	部 品 名	数量	No.
1478001	ハンドル（右）	1	1
1478002	ハンドル（左）	1	2
PECE50	刃（ﾎﾟﾘｴﾁﾚﾝﾊｻﾐｶｯﾀ 50 替刃）	1	(3)
1478004	送り爪	1	4
1478005	止め爪	1	5
1478006	特殊ボルト	1	6
1478007	ロックナット	1	7
1478008	フック	1	8
1478009	送り爪用バネ	1	9
1478010	引張コイルバネ（1）	1	10
1478011	引張コイルバネ	1	11
1478012	カラー	1	12
1478013	ピン	2	13
1478014	スプリングピン　3 × 24AW 波形	1	14
1478015	E型止メ輪　呼び4	2	15
1478016	スプリングピン　5 × 24AW ｽﾄﾚｰﾄ	1	16
1478019	スプリングピン　3 × 20AW 波形	1	19

2023.5.30