ネジプロ50

品番：ＰＭＮＡ０５０

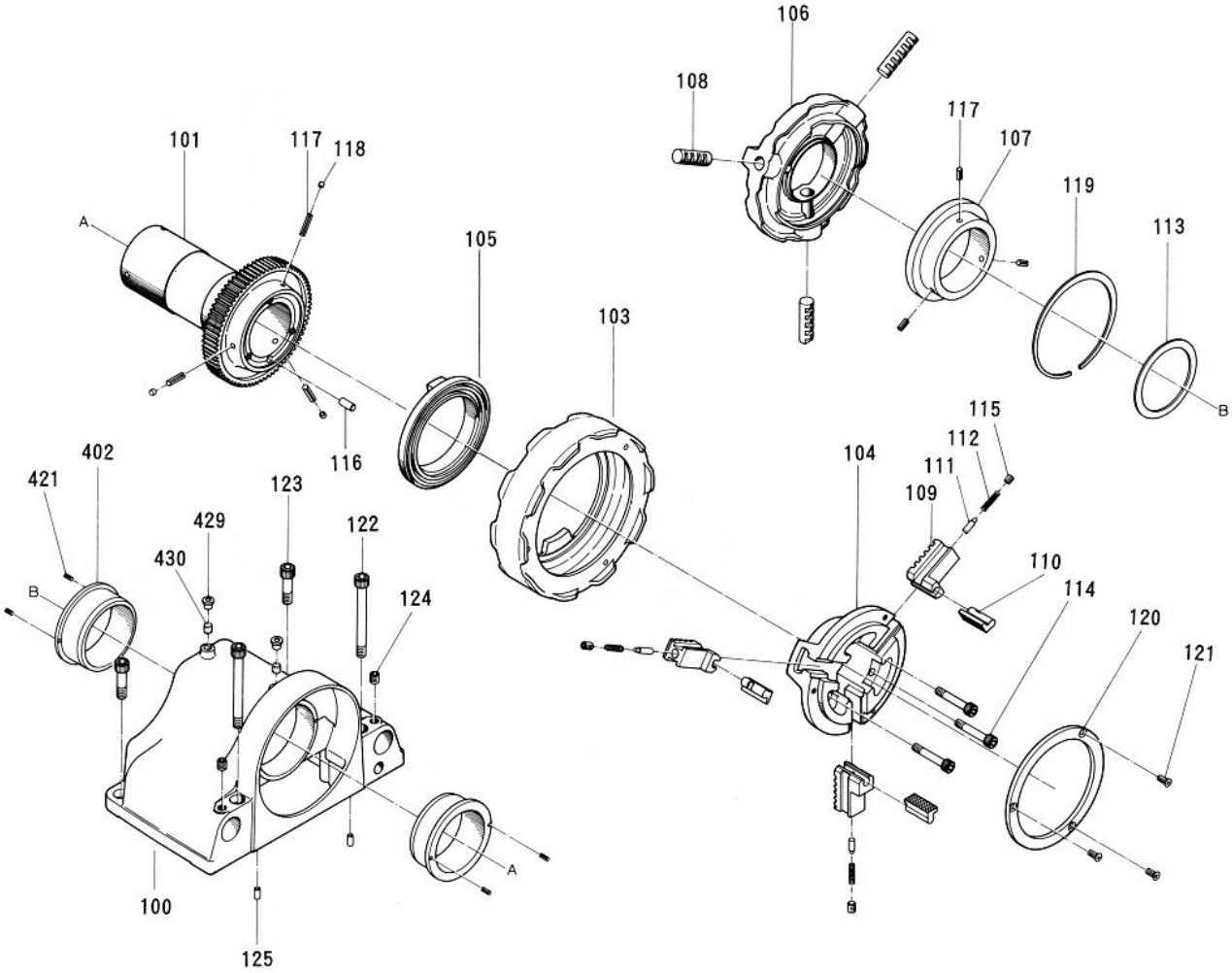

部品番号	部品名		数量	No.
1429101	ヘッド		1	100
1429102	オイルレスベアリング		2	402
1429103	主軸（主軸ギヤー付）		1	101
1429105	ハンドホイール		1	103
1429106	チャック本体		1	104
1429107	フロントリング		1	120
1429108	フロントスクロール		1	105
1429109	爪本体		1	109
1429110	小爪		3	110
1429111	ピン		3	111
1429112	圧縮コイルバネ		3	112
1429113	リヤーチャック本体		1	106
1429114	リヤースクロール		1	107
1429115	丸形ホルダージョー		1	108
1429116	主軸用ファイバー		1	113
1429117	六角穴付ボルト	M10×80 黒染	2	122
1429118	六角穴付ボルト	M10×30 黒染	2	123
1429119	六角穴付ボルト	M8×50 黒染	3	114
1429120	六角穴付止メネジ	M8×10 平先	3	115
1429121	十字穴付サラ小ネジ	M6×14	3	121
1429122	平行ピン	B8×18	1	116
1429123	スプリングピン	6×14AW	6	117
1429124	スプリングピン	3×10AW	4	421
1429125	給油器（玉込打込）	呼び3/8	2	429
1429126	フェルト	φ9.5×8	2	430
1429127	穴用同心止メ輪	AR-125	1	119
1429128	六角穴付止メネジ	M10×10 Wﾎﾟｲﾝﾄ	2	124
1429129	ビニル栓		3	118
1429130	平行ピン	B6×14	2	125

※「No.108 丸型ホルダージョー」、「No.109 爪本体」は1台分（3個セット）
　での供給となります。

ネジプロ５０

品番：ＰＭＮＡ０５０

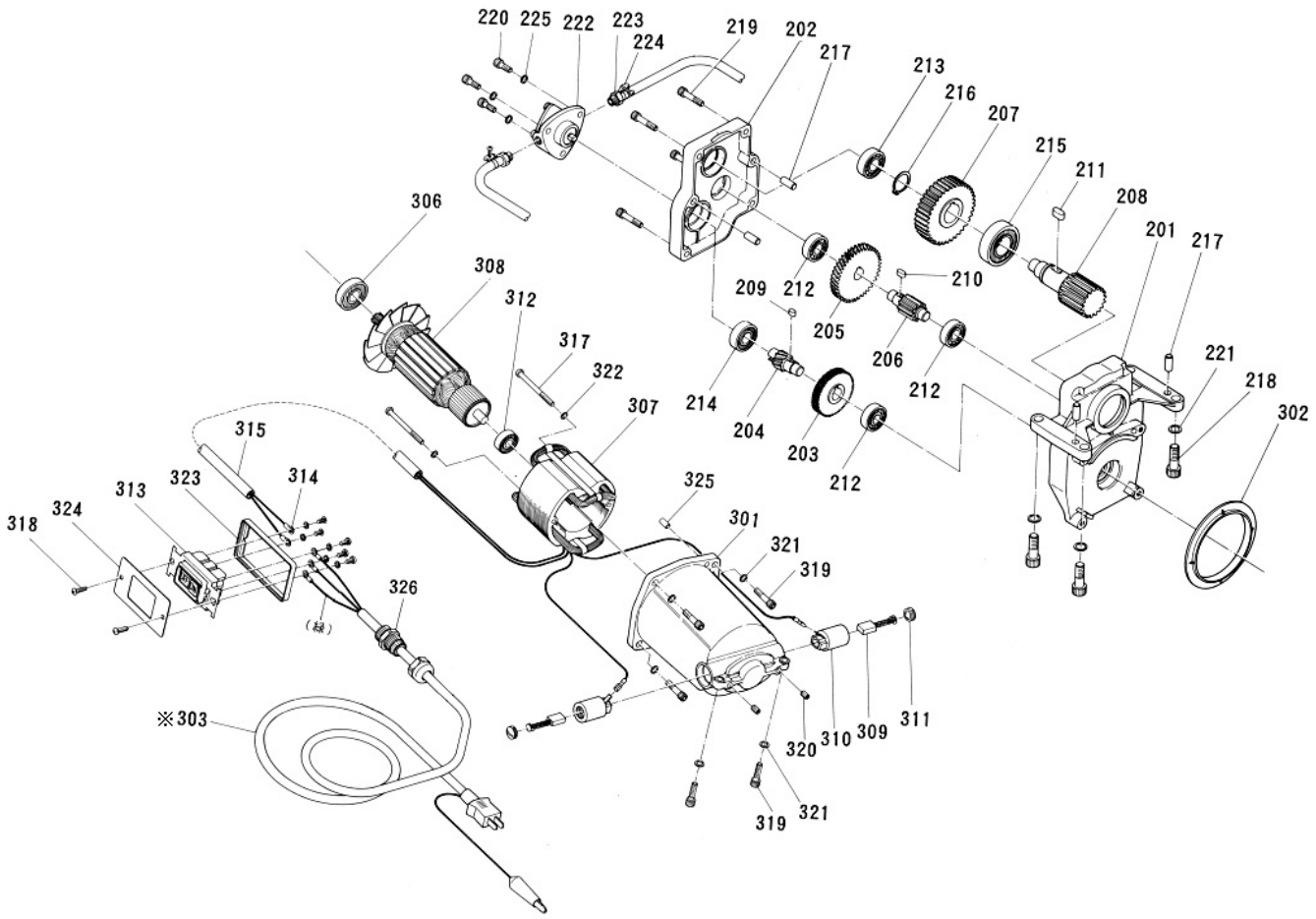

部品番号	部 品 名		数量	No.
1429201	減速機本体		1	201
1429202	減速機カバ゛ー		1	202
1429203	ギヤ（1）		1	203
1429204	ピニオン（2）		1	204
1429205	ギヤ（2）		1	205
1429206	ピニオン（3）		1	206
1429207	ギヤ（3）		1	207
1429208	ピニオン（4）		1	208
1429209	植込キー（1）	5 x 5 x 9.5	1	209
1429210	植込キー（2）	5 x 5 x 12	1	210
1429211	植込キー（3）	7 x 7 x 18	1	211
1429212	ボールベアリング	6201	3	212
1429213	ボールベアリング	6202	1	213
1429214	ボールベアリング	6202LLU	1	214
1429215	ボールベアリング	6205ZZ	1	215
1429216	軸用C型止め輪	呼 25	1	216
1429217	平行ピン	B8 x 22	4	217
1429218	六角穴付ボルト	10 x 30	4	218
1429219	六角穴付ボルト	6 x 30	4	219
1429220	六角穴付ボルト	6 x 16	3	220
1429221	バネ座金	呼10 2号	4	221
1429222	トロコイドポンプ	TOP-10AR	1	222
1429223	継手（ホースニップル）	PT1/8 x φ7	2	223
1429224	ホースクランプ	SMφ10用	1	224
1429225	バネ座金	呼6 2号	3	225
1429226	ワンタッチクリップ	KS-11 No,12	1	

部品番号	部 品 名		数量	No.
1429301	モータハウジング		1	301
1429302	セパレータ		1	302
1427323	ポッキンプラグ付ビニルキャブタイヤ		1	303
1429304	ケーブルグランド	ST-PF1/2	1	326
1429305	ボールベアリング	6202LLB	1	306
	界磁鉄心完成品	M-750(ﾘｮｰﾋﾞ)	1	307
	電気子完成品	M-750(ﾘｮｰﾋﾞ)	1	308
1429308	炭素ブラシ完成品	M-750(ﾘｮｰﾋﾞ)	2	309
1429309	ブラシホルダー	M-750(ﾘｮｰﾋﾞ)	2	310
1429310	ブラシキャップ	M-750(ﾘｮｰﾋﾞ)	2	311
1429311	ボールベアリング	6200LLB	1	312
1429312	押し釦スイッチ	BEH-2-15-2	1	313
1429313	先平型裸圧着端子	2Y-4	2	314
1429314	ビニールホース（リード線保護）	φ12 x φ10 x L300	1	315
1429315	十字穴付ナベ小ネジ	M5 x 80	2	317
1429316	十字穴付ナベ小ネジ	M4 x 16	2	318
1429317	十字穴付ボルト	M6 x 22	4	319
1429318	十字穴付止メネジ	M6 x 8 平先	2	320
1429319	バネ座金	呼6 2号	4	321
1429320	バネ座金	呼5 2号	2	322
1429321	スイッチパッキン		1	323
1429322	スイッチ取付板		1	324
1429130	平行ピン	B6 x 14	1	325
	界磁鉄心完成品	異電圧	1	307
	電気子完成品	異電圧	1	308

※「部品番号欄」が空白のものは供給期間が終了し、部品在庫も御座いません。

ネジプロ５０

品番：ＰＭＮＡ０５０

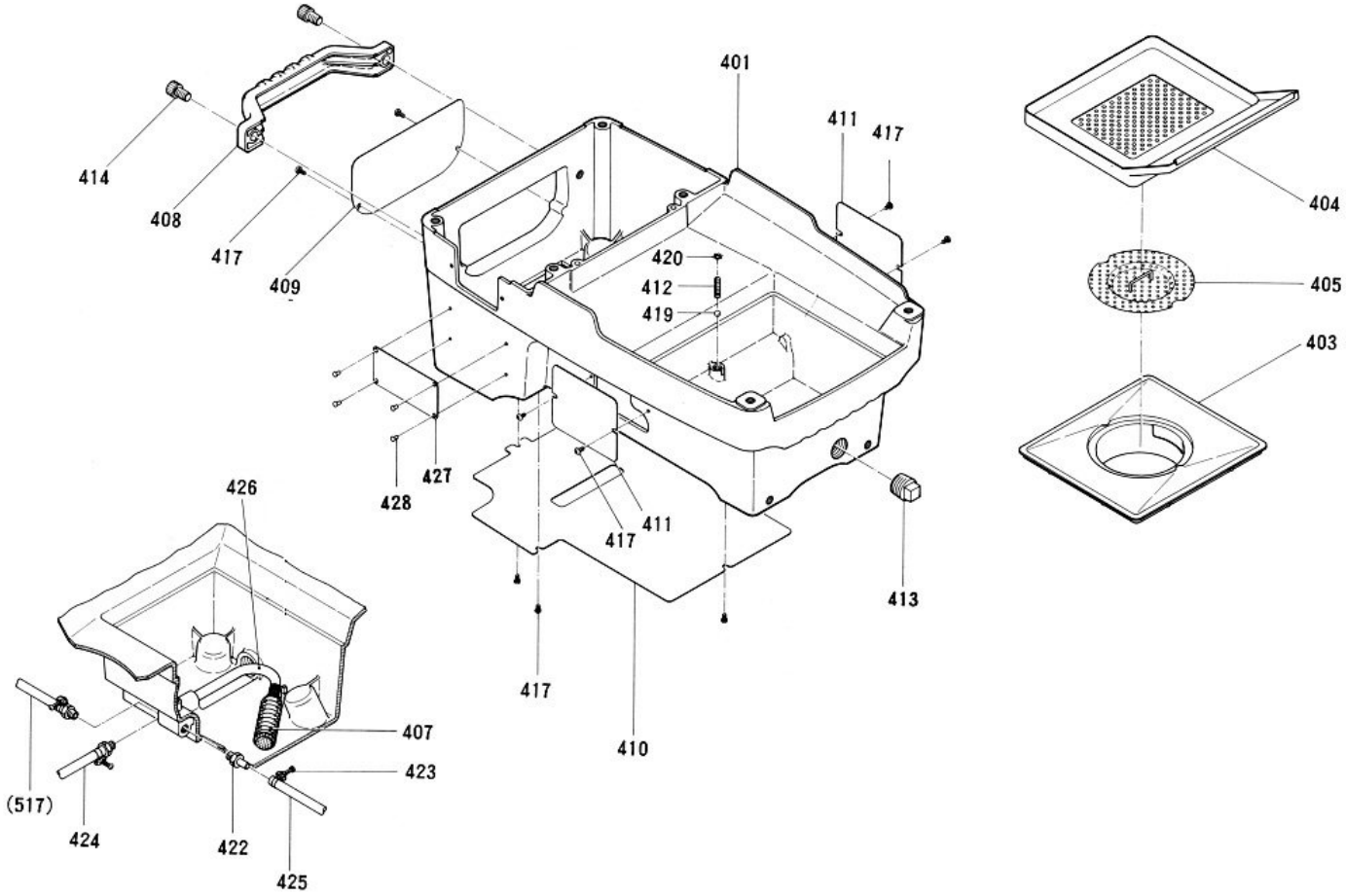

部品番号	部品名		数量	No.
1429401	本体		1	401
1429402	沈澱槽		1	403
1429403	切粉受ケ皿		1	404
1429404	パンチングプレート		1	405
1429406	バネ式フィルター		1	407
1429407	吊手		1	408
1429408	ポンプ部カバー		1	409
1429409	底板		1	410
1429410	ブラシ部カバー		2	411
1429411	コイルバネ		1	412
1429412	給油栓（プラグ）	呼PT3/4 樹脂品	1	413
1429413	六角穴付ボルト	M10×16 黒染	2	414
1429414	十字穴付ナベタッピンネジ	M4×6 1種	10	417
1429416	鋼球	6球	1	419
1429417	プシュナッツト穴用	φ10穴用	1	420
1429418	継手（ホースニップル）	PT1/8×φ7	3	422
1429419	ホースクランプ	SMφ10用	3	423
1429420	給油チューブ（1）	φ10×φ6.5×L450	1	424
1429421	給油チューブ（2）	φ10×φ6.5×L450	1	425
1429422	接続チューブ	φ10×φ6.5×L150	1	426
1429423	銘板	ｱﾙﾐ板	1	427
1429424	打込ネジ鋲	No.6(首下長さ6.4)	4	428
1429425	警告銘板		1	
1429426	打込ネジ鋲	2×6.4	4	
1429427	ワンタッチクリップ	KS-11 No.12	1	

ネジプロ５０

品番：ＰＭＮＡ０５０

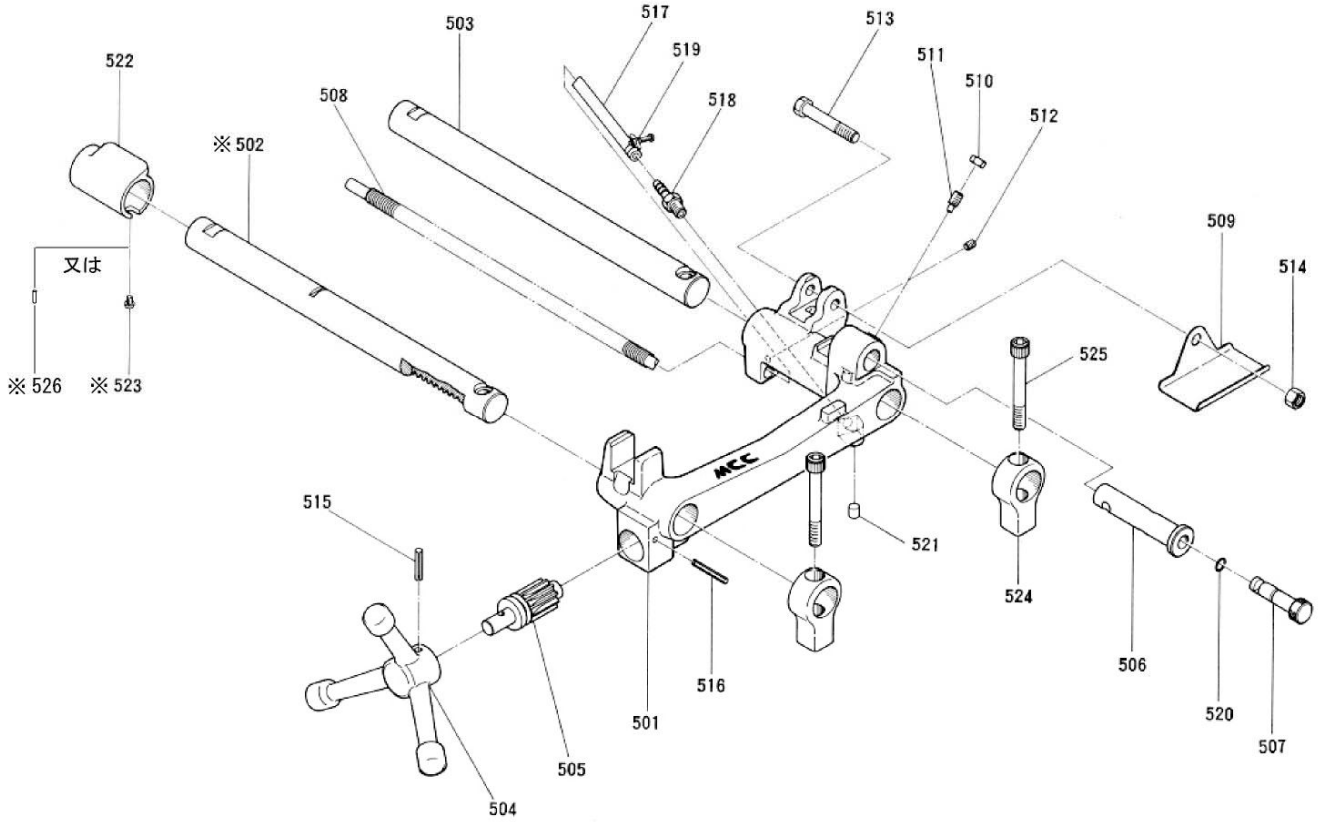

部品番号	部 品 名	数量	No.
1429501	往復台	1	501
1429502	支持棒（左）	1	502
1429503	支持棒（右）	1	503
1429504	送りハンドル	1	504
1429505	送りギヤ	1	505
1429506	ダイヘッドピン	1	506
1429507	油量調整ピン	1	507
1429508	支持棒受け	2	524
1429509	チューブ保護用コイルバネ	1	508
1429510	シュート	1	509
1429511	ロックナット	1	510
1429512	六角穴付ボルト　M10 x 80	2	525
1429513	六角穴付止めネジ　M8 x 20 棒先	1	511

部品番号	部 品 名	数量	No.
1429514	六角穴付止めネジ　M6 x 8 平先	1	512
1429515	六角ボルト　M10 x 60	1	513
1429516	六角ナット　M10	1	514
1429517	スプリングピン　6 x 32 AW	1	515
1429518	スプリングピン　5 x 40 AW	1	516
1429519	給油チューブ（3）　φ10 x φ6.5 x L750	1	517
1429520	継手（ホースニップル）　PT1/8 x φ7	1	518
1429521	ホースクランプ　SMφ10用	1	519
1429522	Oリング　呼び P9	1	520
1429523	ビニル栓	1	521
1429524	支持棒カラー	1	522
1429525	十字穴付ナベ小ネジ　M4 x 6	1	523
1429526	スプリングピン　6 x 14 AW	1	526

※「No.522 支持棒カラー」は「No.523 十字穴付ナベ小ネジ」で固定されているモデルと、「No.526 スプリングピン」で固定されているモデルがあります。
※「No.502 支持（左）」をご購入の際は「No.526 スプリングピン」を同時にご購入ください。

2018.6.20

ネジプロ５０

品番：ＰＭＮＡ０５０

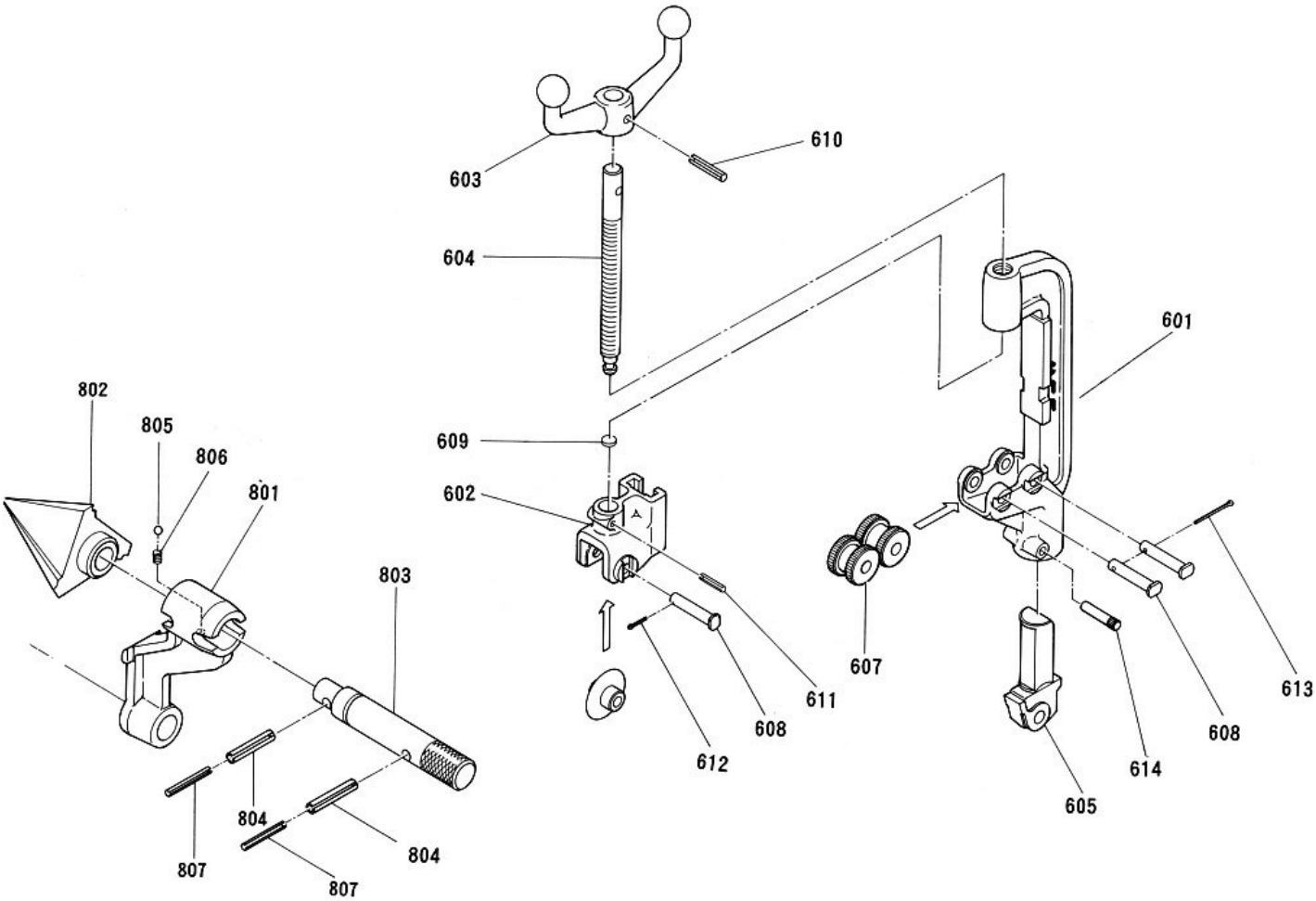

部品番号	部品名		数量	No.
1429601	フレーム		1	601
1429602	カッタハウジング		1	602
1429603	ハンドル		1	603
1429604	押ネジ		1	604
1429605	カッタガイド		1	605
1429607	ローラー		2	607
1429608	ピン		3	608
1429609	座金		1	609
1429610	スプリングピン	φ6×32AW	1	610
1429611	スプリングピン	φ4×22AW	1	611
1429612	割ピン	φ2.5×15	1	612
1429613	割ピン	φ2.5×45	1	613
1429614	スプリングピン	φ6×32AW	1	614

部品番号	部品名		数量	No.
1429801	リーマアーム		1	801
1429802	リーマ		1	802
1429803	リーマシャフト		1	803
1429804	スプリングピン	φ8×45AW	2	804
1429805	鋼球 (6球)	6球	1	805
1429806	コイルバネ		1	806
1429807	スプリングピン	φ5×45BW	2	807

ネジプロ５０（Ｍ）減速機関係

品番：ＰＭＮＡ０５０

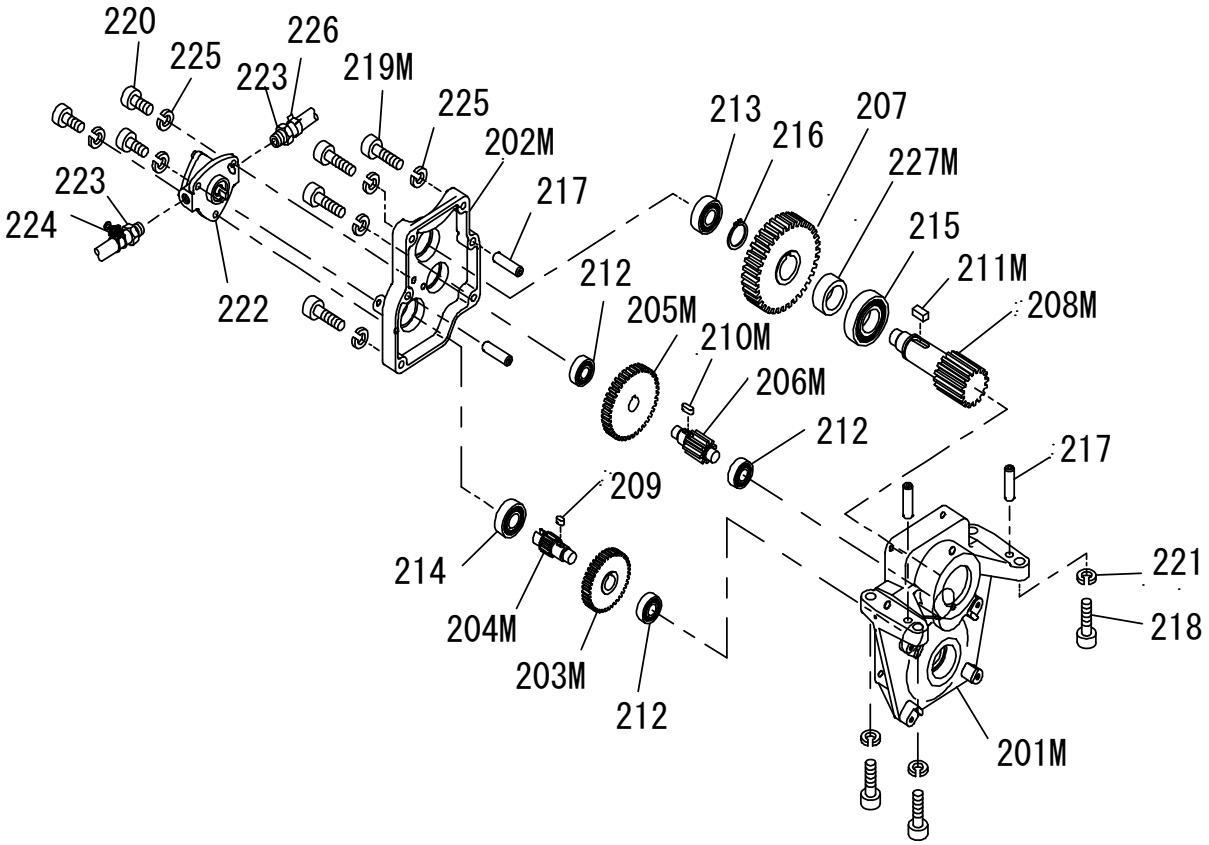

ネジプロ50（M）減速機関係

部品番号	部 品 名		数量	No.
1658202	減速機本体		1	201M
1658206	減速機カバー		1	202M
1658210	ギヤ(1)		1	203M
1658218	ピニオン(2)		1	204M
1658228	ギヤ(2)		1	205M
1658236	ピニオン(3)		1	206M
1428207	ギヤ(3)		1	207
1658244	ピニオン(4)		1	208M
1428209	植込キー(1)		1	209
1657260	植込キー(2)		1	210M
1657262	植込キー(3)		1	211M
1428212	ボールベアリング	6201	3	212
1428213	ボールベアリング	6202	1	213
1428214	ボールベアリング	6202LLU	1	214
1428215	ボールベアリング	6205ZZ	1	215
1428216	軸用C型止め輪	呼25	1	216
1428217	平行ピン	8x22	4	217
1428218	六角穴付ボルト	M10x30	4	218
1427214	六角穴付ボルト	M6x35	4	219M
1428220	六角穴付ボルト	M6x16	2	220
1428221	バネ座金	呼10 2号	4	221
1428222	トロコイドポンプ	TOP-10AR	1	222
1428223	継手(ホースニップル)		1	223
1428224	ホースクランプ		1	224
1428225	バネ座金	呼6 2号	7	225
1428226	ワンタッチクリップ		1	226
1658252	カラー		1	227M

ネジプロ５０（Ｍ）電装品関係

品番：ＰＭＮＡ０５０

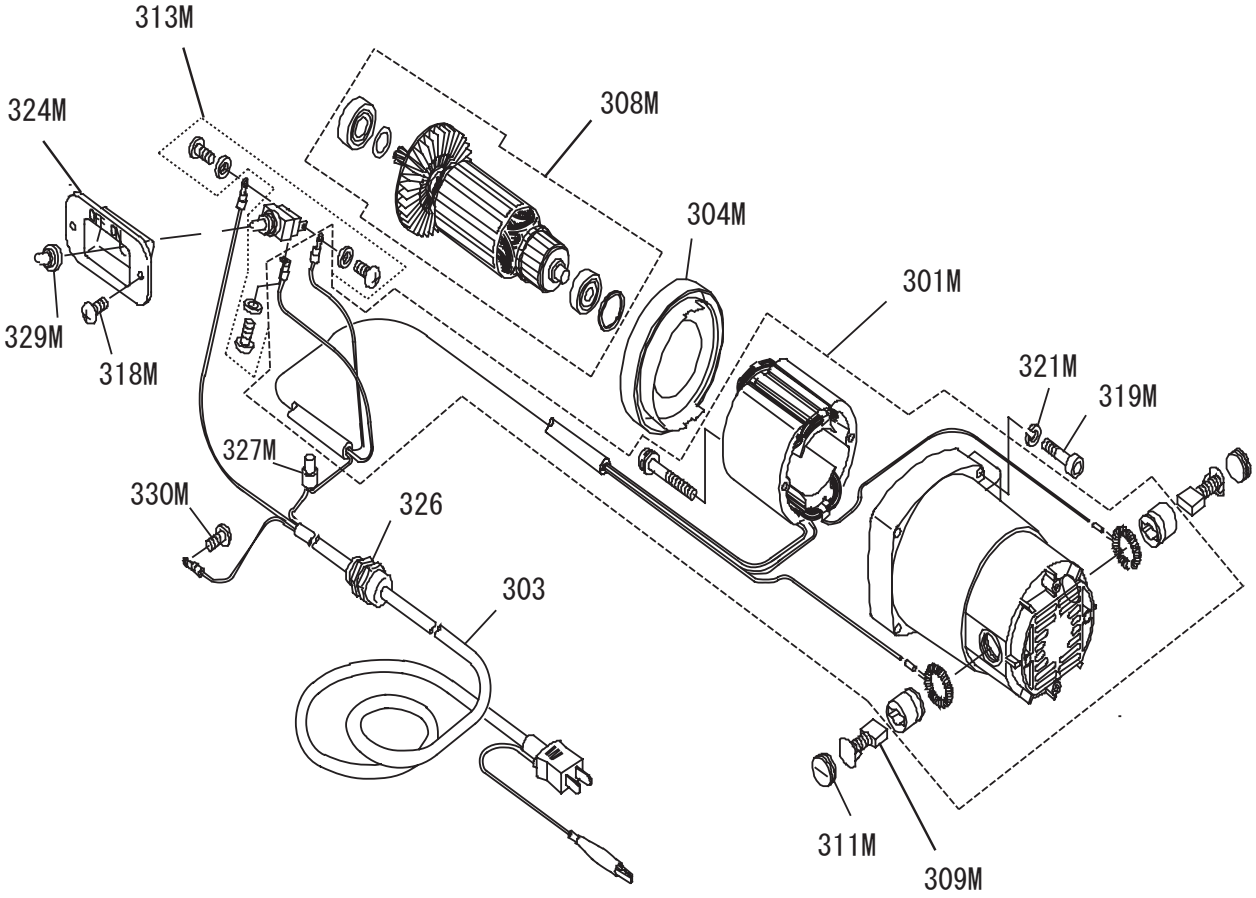

ネジプロ50(M)電装品関係

部品番号	部 品 名		数量	No.
1427323	ポッキンプラグ付ビニルキャブタイヤ		1	303
1429304	ケーブルグラント		1	326
1658901	モーターハウジングAssy		1	301M
1658801	バッフルプレート		1	304M
1658902	アーマチュアAssy		1	308M
1658802	カーボンブラシ	204	2	309M
1658803	ブラシキャップ	7-18	2	311M
1658702	六角穴付きボルト	M5x40	4	319M
1427218	ばね座金	呼5 2号	4	321M
1657702	トグルスイッチ	SDT-125D-13U	1	313M
1657308	スイッチ取付具		1	324M
1657703	十字穴付きなべ小ねじ	M4x12	2	318M
1657704	絶縁被覆付閉端接続子	CE-5	1	327M
1657705	カラー防水キャップ		1	329M
1427320	十字穴付きなべタッピンネジ	M4x6	1	330M

※モーターハウジングAs　○内は個数

- ・モーターハウジング①
- ・フィールド①
- ・なべ小ねじ「M5x85」②
- ・リード線「ULCSAAWG＃16橙」
- ・リングターミナル②
- ・裸圧着接続子「P-2」②
- ・ワニステトロンチューブ「マル-220」
- ・ポリエチレンチューブ「マルー11-290」
- ・絶縁被覆付圧着端子「TMEV2-3.5S」②

※アーマチュアAssy　○内は個数

- ・ボールベアリング「6202VV」①
- ・ボールベアリング「6203LLB」①
- ・アーマチュア「115V」①
- ・フラットワッシャ「15」①
- ・ウレタンワッシャ「25」①