固定リング

品番：ＫＲ－５０
ＫＲ－６５
ＫＲ－７５
ＫＲ－１００

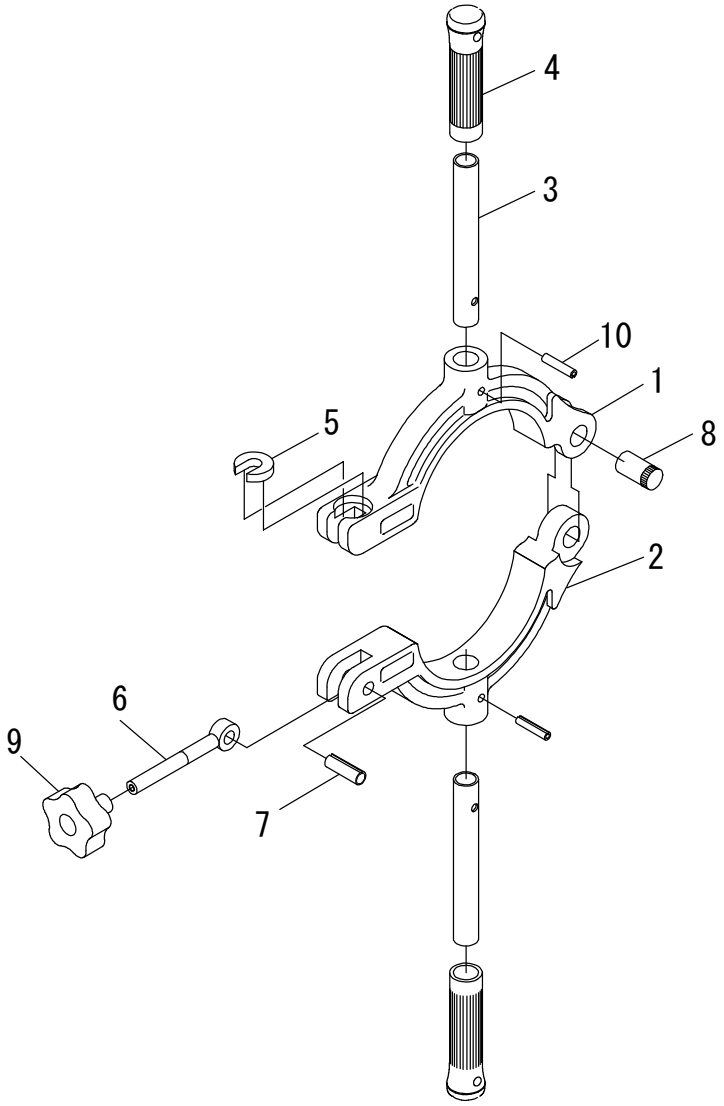

KR-50

部品番号	部 品 名		数量	No.
1566001	本体（1）		1	1
1566002	本体（2）		1	2
1566003	パイプハンドル		2	3
1566004	握り（サック）		2	4
1501006	割座金		1	5
1566006	デンデンボルト	M10 X70	1	6
1501005	スプリングピン	10 X 30AW	1	7
1566008	ローレットピン（2）		1	8
1615545	アルミノブ		1	9
1566010	スプリングピン	6 X 28AW	2	10

※No.1「本体（1）」と No.5「割座金」は、同時に交換して下さい。

KR-65

部品番号	部 品 名		数量	No.
1734100	本体（1）		1	1
1734115	本体（2）		1	2
1567003	パイプハンドル		2	3
1567004	握り（サック）		2	4
1501006	割座金		1	5
1567006	デンデンボルト	M10 X90	1	6
1501005	スプリングピン	10 X 30AW	1	7
1567008	ローレットピン（2）		1	8
1615545	アルミノブ		1	9
1567010	スプリングピン	6 X 28AW	2	10

※No.1「本体（1）」と No.5「割座金」は、同時に交換して下さい。

KR-75

部品番号	部 品 名		数量	No.
1567001	本体（1）		1	1
1567002	本体（2）		1	2
1567003	パイプハンドル		2	3
1567004	握り（サック）		2	4
1501006	割座金		1	5
1567006	デンデンボルト	M10 X90	1	6
1501005	スプリングピン	10 X 30AW	1	7
1567008	ローレットピン（2）		1	8
1615545	アルミノブ		1	9
1567010	スプリングピン	6 X 28AW	2	10

※No.1「本体（1）」と No.5「割座金」は、同時に交換して下さい。

KR-100

部品番号	部 品 名		数量	No.
1568001	本体（1）		1	1
1568002	本体（2）		1	2
1568003	パイプハンドル		2	3
1568004	握り（サック）		2	4
1501006	割座金		1	5
1568006	デンデンボルト	M10 X90	1	6
1501005	スプリングピン	10 X 30AW	1	7
1568008	ローレットピン（2）		1	8
1615545	アルミノブ		1	9
1568010	スプリングピン	6 X 28AW	2	10

※No.1「本体（1）」と No.5「割座金」は、同時に交換して下さい。

2023.2.10