ソケットクランプ（ドラムタイプ）

品番：ＥＳＩ－５０

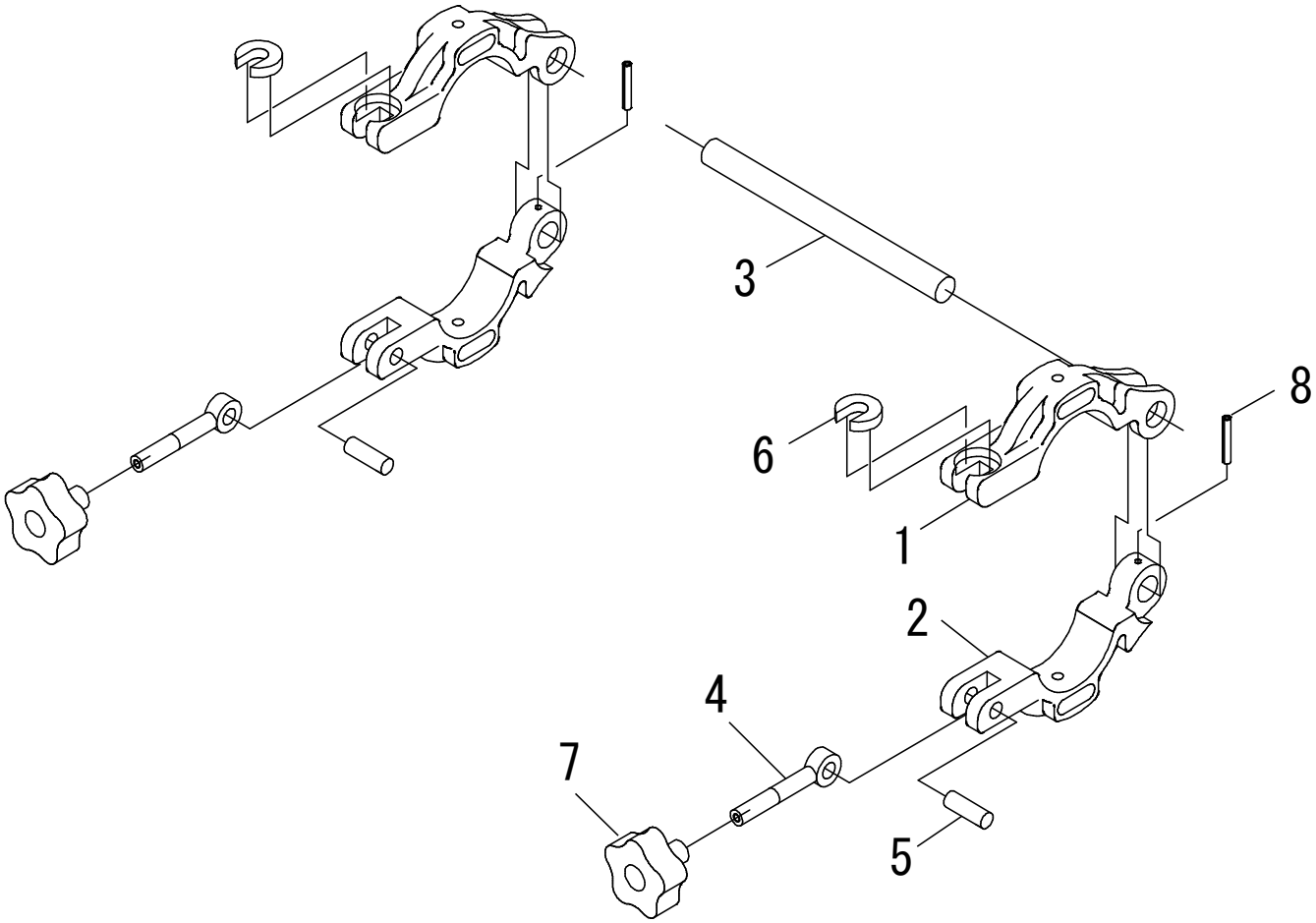

ESI-50

部品番号	部 品 名		数量	No.
1501001	クランパ（上）		2	1
1501002	クランパ（下）		2	2
1501003	支持棒		1	3
1501004	デンデンボルト	M10 x 70	2	4
1501005	スプリングピン	10 x 30 AW	2	5
1501006	割座金		2	6
1501007	アルミノブ	（青）	2	7
1694705	スプリングピン	6 x 30 AW	2	8

※No.1「クランパ（上）」とNo.6「割座金」は同時に交換して下さい。

2023.4.26