ソケットエルボクランプ ５０Ｊ

品番：ＥＫＳ−５０Ｊ

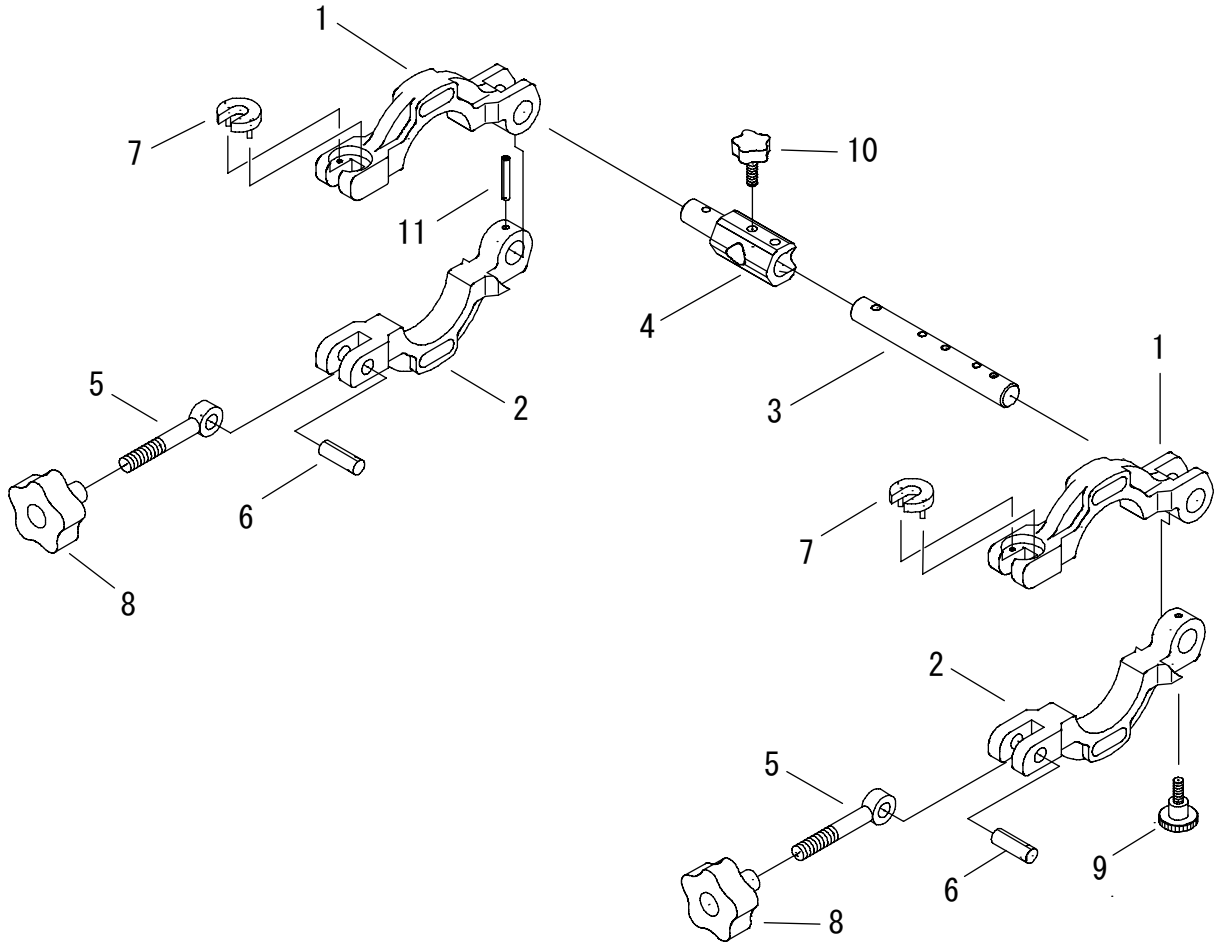

EKS-50J　ソケットエルボクランプ 50J

部品番号	部 品 名		数量	No.
1650155	クランパ(上)		2	1
1650165	クランパ(下)		2	2
1650125	支持棒		1	3
1530004	アダプタ		1	4
1615701	デンデンボルト	M10 x 70	2	5
1615702	スプリングピン	10 x 30 AW	2	6
1650157	割座金		2	7
1615545	アルミノブ		2	8
1650701	ロングヘッドナールドボルト		1	9
1615704	スターノブ		1	10
1526015	スプリングピン	5 x 32 AW	1	11