ネジプロ８０

品番：ＰＭＮＡ０８０

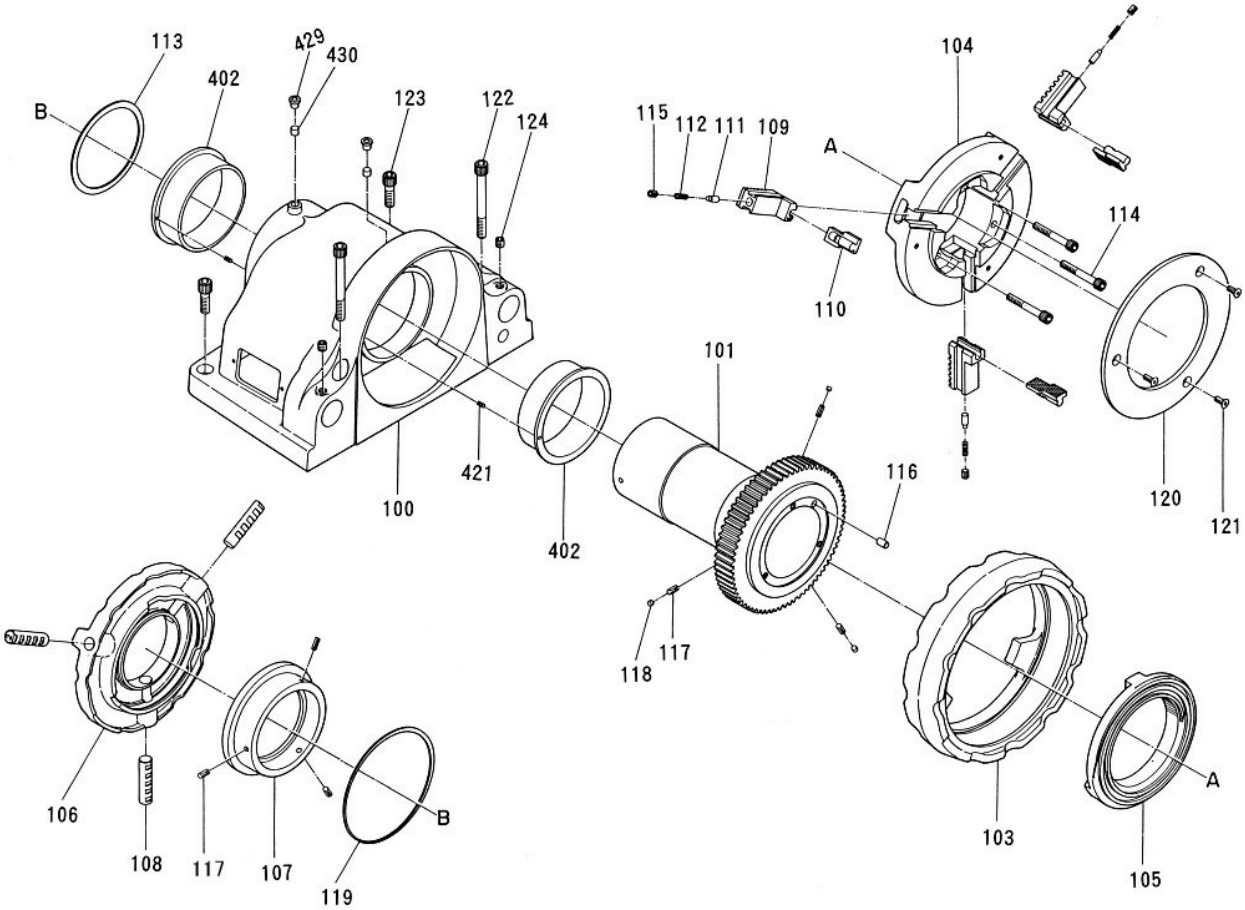

部品番号	部品名		数量	No.
1430101	ヘッド		1	100
1430102	オイルレスベアリング		2	402
1430103	主軸（主軸ギヤー付）		1	101
1430105	ハンドホイール		1	103
1430106	チャック本体		1	104
1430107	フロントリング		1	120
1430108	フロントスクロール		1	105
1430109	爪本体		1	109
1430110	小爪		3	110
1430111	ピン		3	111
1430112	スプリング		3	112
1430113	リヤーチャック本体		1	106
1430114	リヤースクロール		1	107
1430115	丸形ホルダージョー		1	108
1430116	主軸用ファイバー		1	113
1430117	六角穴付ボルト	M10×100 黒染	2	122
1430118	六角穴付ボルト	M10×35 黒染	2	123
1430119	六角穴付止メネジ	M8×10 平先	3	115
1430120	十字穴付サラ小ネジ	M6×14	3	121
1430121	平行ピン	B8×22	1	116
1430122	スプリングピン	6×14AW	6	117
1430123	給油器（玉込打込）	呼び3/8	2	429
1430124	フェルト	φ9.5×8	2	430
1430125	穴用同心止メ輪	AR-150	1	119
1430126	六角穴付ボルト	M8×60 黒染	3	114
1430127	スプリングピン	3×10AW	4	421
1430128	六角穴付止メネジ	M10×10 Wﾎﾟｲﾝﾄ	2	124
1430129	ビニル栓		3	118

ネジプロ８０

品番：ＰＭＮＡ０８０

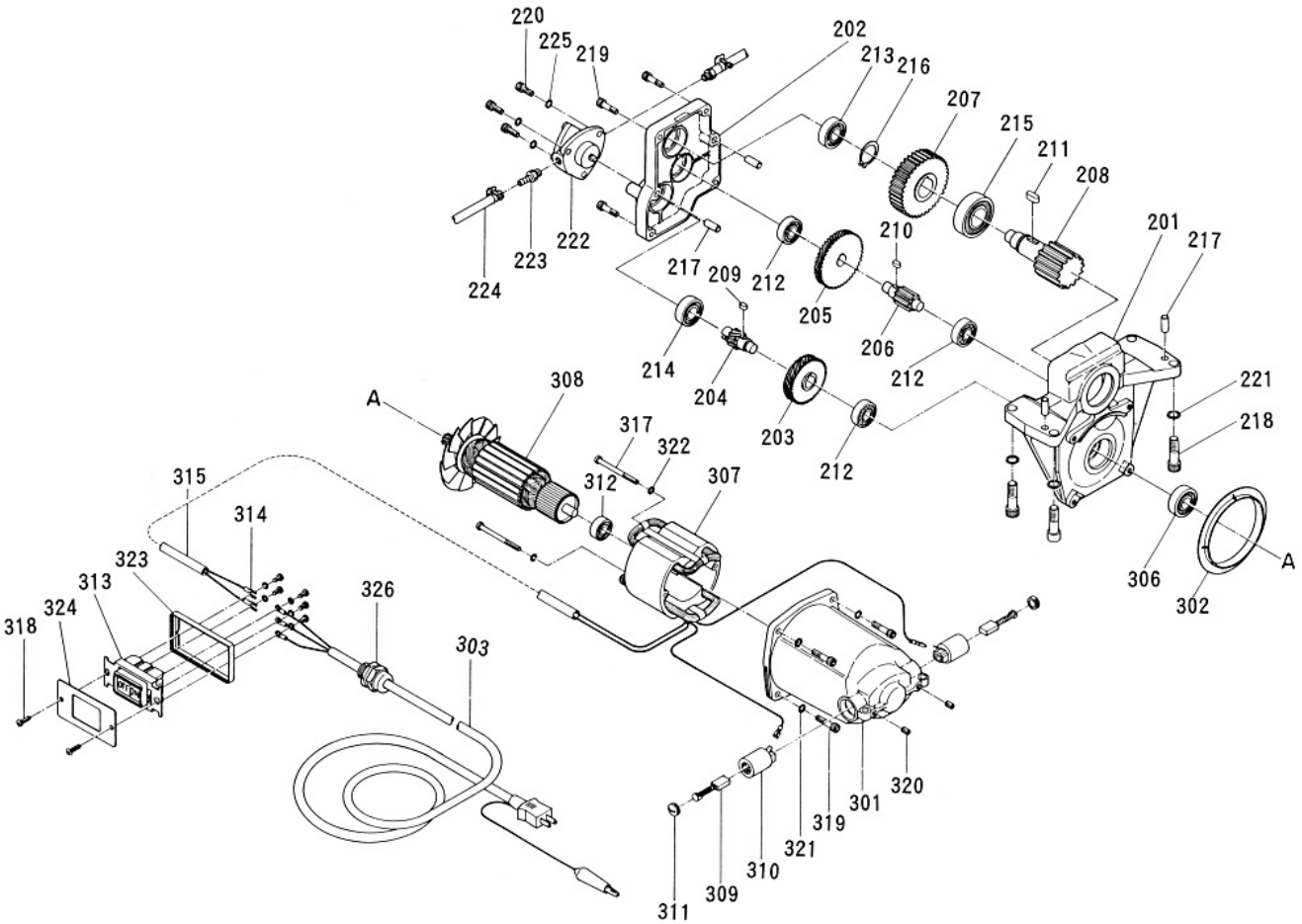

部品番号	部 品 名		数量	No.
1430201	減速機本体		1	201
1430202	減速機カバ゛ー		1	202
1430203	ギヤ(1)		1	203
1430204	ピニオン(2)		1	204
1430205	ギヤ(2)		1	205
1430206	ピニオン(3)		1	206
1430207	ギヤ(3)		1	207
1430208	ピニオン(4)		1	208
1430209	植込キー(1)	5 x 5 x 9.5	1	209
1430210	植込キー(2)	5 x 5 x 12	1	210
1430211	植込キー(3)	7 x 7 x 18	1	211
1430212	ボールベアリング	6201	3	212
1430213	ボールベアリング	6202	1	213
1430214	ボールベアリング	6202LLU	1	214
1430215	ボールベアリング	6205ZZ	1	215
1430216	軸用C型止め輪	呼 25	1	216
1430217	平行ピン	B8 x 22	4	217
1430218	六角穴付ボルト	10 x 35	4	218
1430219	六角穴付ボルト	6 x 30	4	219
1430220	六角穴付ボルト	6 x 16	3	220
1430221	バネ座金	呼10 2号	4	221
1430222	トロコイドポンプ	TOP-11AR	1	222
1430223	継手(ホースニップル)	PT1/8 x φ7	2	223
1430224	ホースクランプ	SMφ10用	1	224
1430225	バネ座金	呼6 2号	3	225
1430226	ワンタッチクリップ	KS-11 No,12	1	

部品番号	部 品 名		数量	No.
1430301	モータハウジング		1	301
1430302	セパレータ		1	302
1430303	プラグ付ビニルキャブタイヤ		1	303
1430304	ケーブルグランド	ST-PF1/2	1	326
1430305	ボールベアリング	6202LLB	1	306
	界磁鉄心完成品	M-750(ﾘｮｰﾋﾞ)	1	307
	電気子完成品	M-750(ﾘｮｰﾋﾞ)	1	308
1430308	炭素ブラシ完成品	M-750(ﾘｮｰﾋﾞ)	2	309
1430309	ブラシホルダー	M-750(ﾘｮｰﾋﾞ)	2	310
1430310	ブラシキャップ	M-750(ﾘｮｰﾋﾞ)	2	311
1430311	ボールベアリング	6200LLB	1	312
1430312	押し釦スイッチ	BEH-2-15-2	1	313
1430313	先平型裸圧着端子	2Y-4	2	314
1430314	ビニールホース(リード線保護)	φ12 x φ10 x L300	1	315
1430315	十字穴付ナベ小ネジ	M5 x 80	2	317
1430316	十字穴付ナベ小ネジ	M4 x 16	2	318
1430317	十字穴付ボルト	M6 x 22	4	319
1430318	十字穴付止メネジ	M6 x 8 平先	2	320
1430319	バネ座金	呼6 2号	4	321
1430320	バネ座金	呼5 2号	2	322
1430321	スイッチパッキン		1	323
1430322	スイッチ取付板		1	324
	界磁鉄心完成品	異電圧	1	307
	電気子完成品	異電圧	1	308

「部品番号欄」が空白のものは供給期間が終了し、部品在庫も御座いません。

ネジプロ８０

品番：ＰＭＮＡ０８０

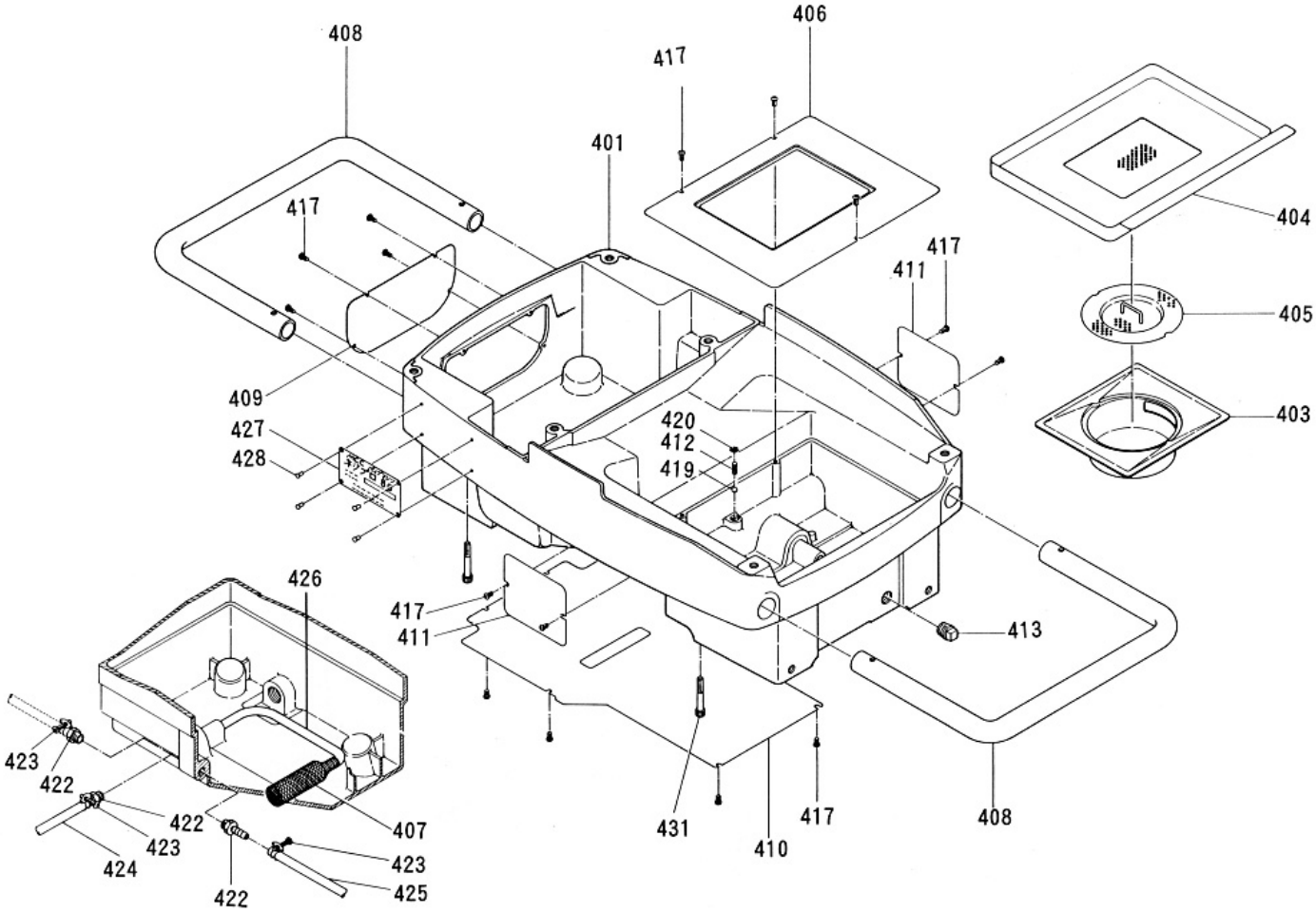

部品番号	部品名		数量	No.
1430401	本体		1	401
1430402	ポンプ部カバー		1	409
1430403	油タンクカバー		1	406
1430404	沈澱槽		1	403
1430405	切粉受ケ皿		1	404
1430406	パンチングプレート		1	405
1430408	バネ式フィルター		1	407
1430409	コイルバネ		1	412
1430410	底板		1	410
1430411	銘板		1	427
1430412	給油栓（プラグ）	呼PT3/4 樹脂品	1	413
1430413	十字穴付ナベタッピンネジ	M4×6	17	417
1430414	鋼球	6球	1	419
1430415	プシュナッツト穴用	φ10穴用	1	420
1430416	給油チューブ（1）	φ10×φ6.5×L430	1	424
1430417	給油チューブ（2）	φ10×φ6.5×L430	1	425
1430418	接続チューブ	φ10×φ6.5×L150	1	426
1430419	継手（ホースニップル）	PT1/8×φ7	3	422
1430420	ホースクランプ	SMφ10用	3	423
1430421	打込ネジ鋲	No.6(首下長さ6.4)	4	428
1430422	ブラシ部カバー		2	411
1430423	吊手		2	408
1430424	六角穴付ボルト	M6×45	4	431
1430425	警告銘板		1	
1430426	打込みネジ鋲	2×6.4	4	
1430427	ワンタッチクリップ	KS-11 No.12	1	

ネジプロ８０

品番：ＰＭＮＡ０８０

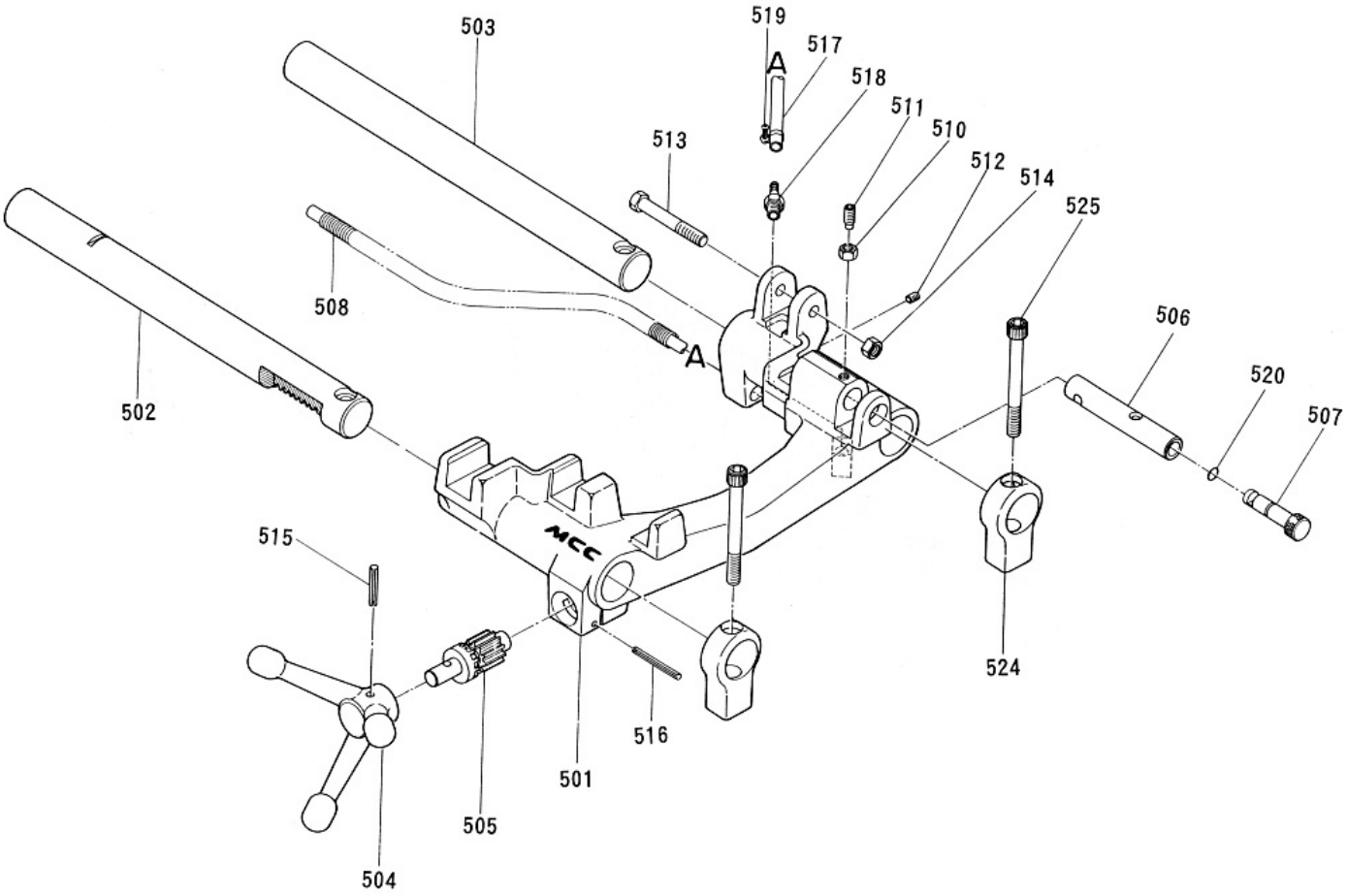

部品番号	部品名		数量	No.
1430501	往復台		1	501
1430502	支持棒（左）		1	502
1430503	支持棒（右）		1	503
1430504	送りハンドル		1	504
1430505	送り歯車		1	505
1430506	ダイヘッドピン		1	506
1430507	油量調整ピン		1	507
1430508	支持棒受ケ		2	524
1430509	チューブ保護用コイルバネ		1	508
1430510	ロックナット		1	510
1430511	六角穴付止メネジ	M8×20 棒先	1	511
1430512	六角穴付止メネジ	M6×8 平先	1	512
1430513	六角ボルト	M10×70	1	513
1430514	六角ナット	M10 ｽﾀｲﾙ1 ﾒｯｷ	1	514
1430515	スプリングピン	6×32AW	1	515
1430516	スプリングピン	5×40AW	1	516
1430517	六角穴付ボルト	M10×100 黒染	2	525
1430518	給油チューブ（3）	φ10×φ6.5×L680	1	517
1430519	継手（ホースニップル）	PT1/8×φ7	1	518
1430520	ホースクランプ	SMφ10用	1	519
1430521	Oリング	P9	1	520

ネジプロ８０

品番：ＰＭＮＡ０８０

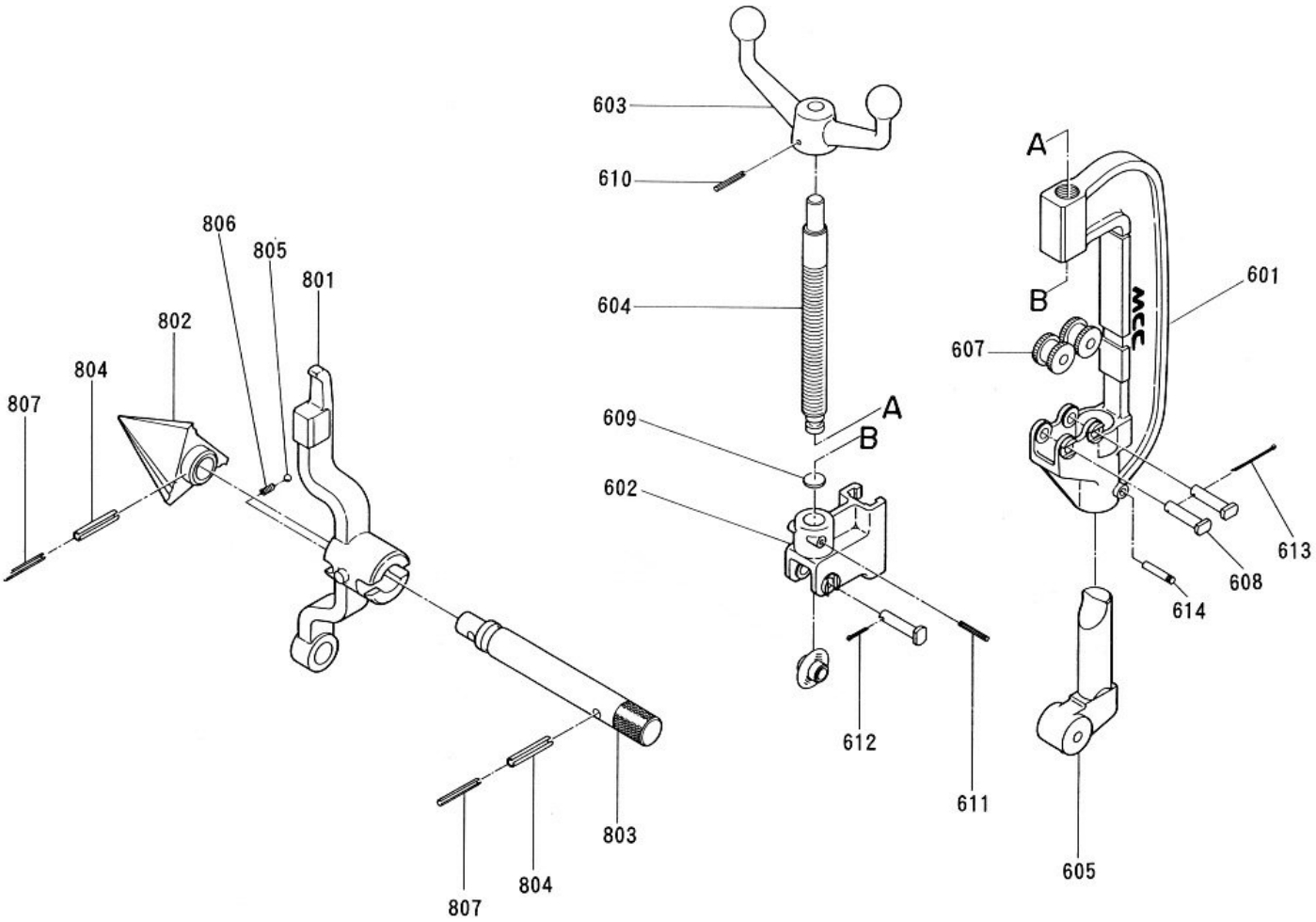

部品番号	部品名		数量	No.
1430601	フレーム		1	601
1430602	カッタハウジング		1	602
1430603	ハンドル		1	603
1430604	押ネジ		1	604
1430605	カッタガイド		1	605
1430607	ローラー		2	607
1430608	ピン		3	608
1430609	座金		1	609
1430610	スプリングピン	φ6×32AW	1	610
1430611	スプリングピン	φ4×22AW	1	611
1430612	割ピン	φ2.5×15	1	612
1430613	割ピン	φ2.5×45	1	613
1430614	スプリングピン	φ6×32AW	1	614

部品番号	部品名		数量	No.
1430801	リーマアーム		1	801
1430802	リーマ		1	802
1430803	リーマシャフト		1	803
1430804	コイルバネ		1	806
1430805	スプリングピン	φ8×45AW	2	804
1430806	スプリングピン	φ5×45AW	2	807
1430807	鋼球	6球	1	805

ネジプロ８０（Ｍ）減速機関係

品番：ＰＭＮＡ０８０

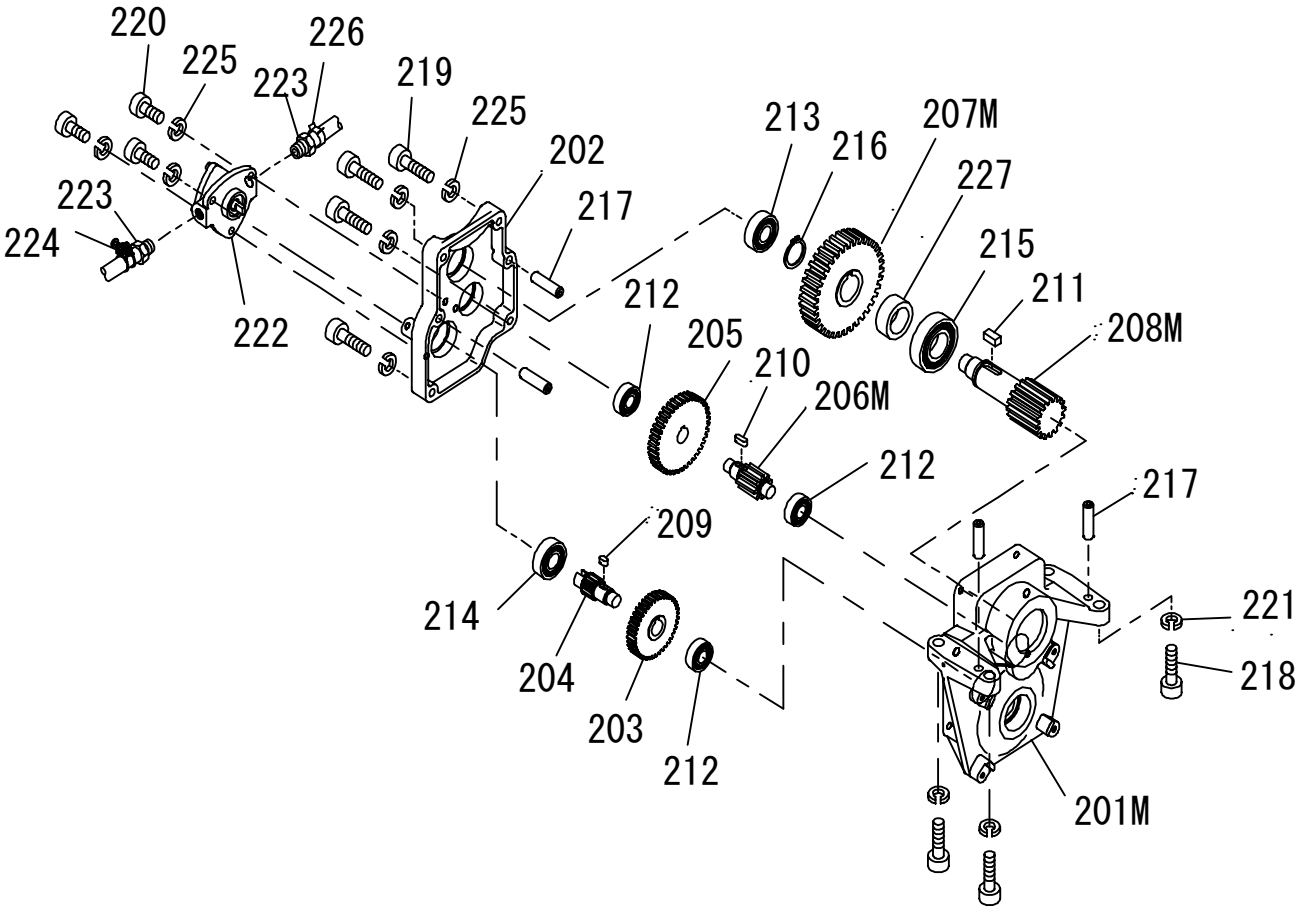

ネジプロ80(M)減速機関係

部品番号	部 品 名		数量	No.
1659202	減速機本体		1	201M
1658206	減速機カバー		1	202
1658210	ギヤ(1)		1	203
1658218	ピニオン(2)		1	204
1658228	ギヤ(2)		1	205
1659206	ピニオン(3)		1	206M
1659207	ギヤ(3)		1	207M
1659222	ピニオン(4)		1	208M
1430209	植込キー(1)		1	209
1657260	植込キー(2)		1	210
1657262	植込キー(3)		1	211
1430212	ボールベアリング	6201	3	212
1430213	ボールベアリング	6202	1	213
1430214	ボールベアリング	6202LLU	1	214
1430215	ボールベアリング	6205ZZ	1	215
1430216	軸用C型止め輪	呼25	1	216
1430217	平行ピン	8x22	4	217
1429118	六角穴付ボルト	M10x30	4	218
1427214	六角穴付ボルト	M6x35	4	219
1430220	六角穴付ボルト	M6x16	3	220
1430221	バネ座金	呼10　2号	4	221
1430222	トロコイドポンプ	TOP-10AR	1	222
1430223	継手(ホースニップル)		2	223
1430224	ホースクランプ		1	224
1430225	バネ座金	呼6　2号	7	225
1430226	ワンタッチクリップ		1	226
1658252	カラー		1	227

2018.8.7

ネジプロ８０（M）電装品関係

品番：ＰＭＮＡ０８０

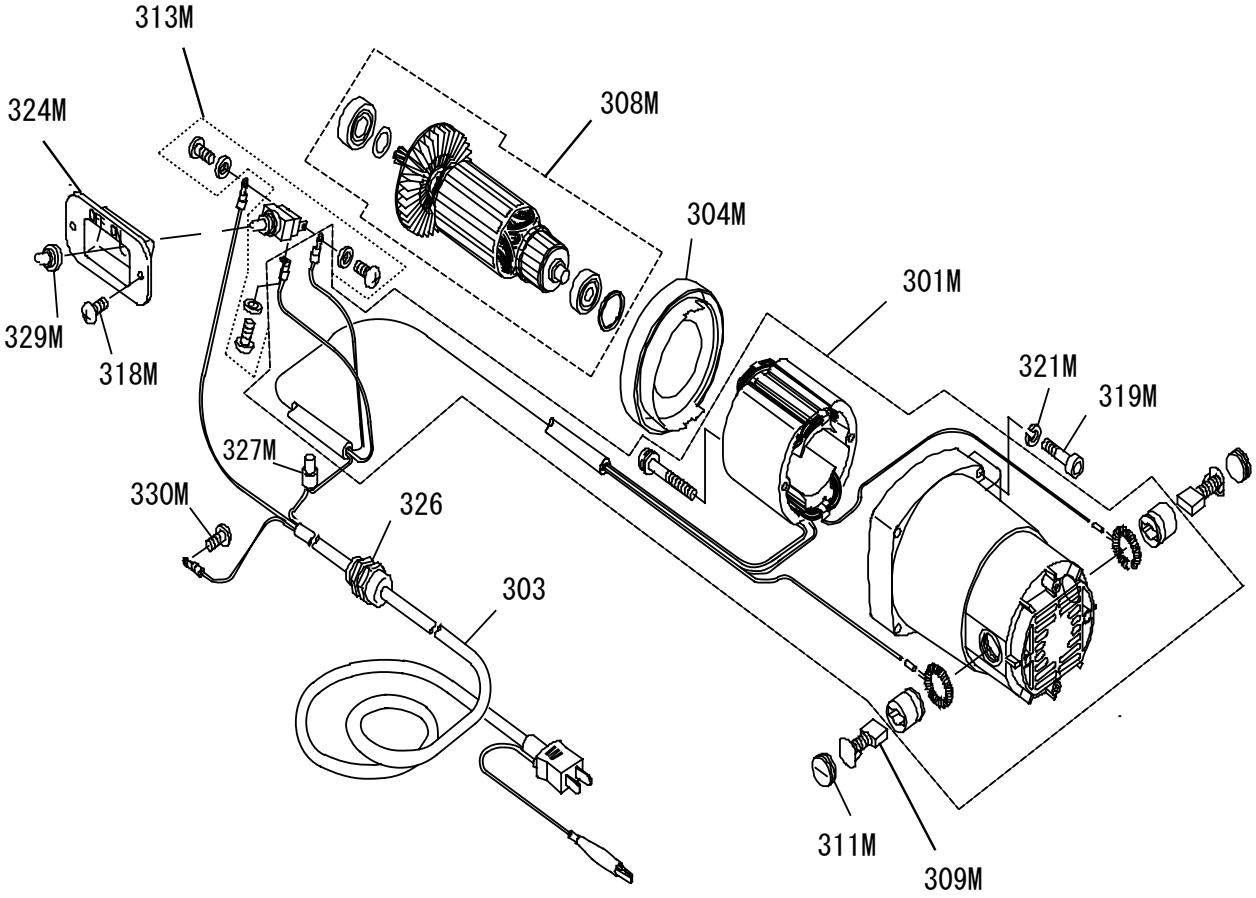

部品番号	部 品 名		数量	No.
1429303	プラグ付ビニールキャプタイヤ		1	303
1429304	ケーブルグラント		1	326
1658901	モーターハウジングAssy		1	301M
1658801	バッフルプレート		1	304M
1658902	アーマチュアAssy		1	308M
1658802	カーボンブラシ	204	2	309M
1658803	ブラシキャップ	7-18	2	311M
1658702	六角穴付きボルト	M5x40	4	319M
1427218	ばね座金	呼5 2号	4	321M
1657702	トグルスイッチ	SDT-125D-13U	1	313M
1657308	スイッチ取付具		1	324M
1657703	十字穴付きなべ小ねじ	M4x12	2	318M
1657704	絶縁被覆付閉端接続子	CE-5	1	327M
1657705	カラー防水キャップ		1	329M
1427320	十字穴付きなべタッピンネジ	M4x6	1	330M

※モーターハウジングAs　○内は個数

- ・モーターハウジング①
- ・フィールド①
- ・なべ小ねじ「M5x85」②
- ・リード線「ULCSAAWG＃16橙」
- ・リングターミナル②
- ・裸圧着接続子「P-2」②
- ・ワニステトロンチューブ「マル-220」
- ・ポリエチレンチューブ「マルー11-290」
- ・絶縁被覆付圧着端子「TMEV2-3.5S」②

※アーマチュアAssy　○内は個数

- ・ボールベアリング「6202VV」①
- ・ボールベアリング「6203LLB」①
- ・アーマチュア「115V」①
- ・フラットワッシャ「15」①
- ・ウレタンワッシャ「25」①