ソケットクランプ（ドラムタイプ）

品番：ＥＳＪ－７５

ＥＳＪ－１００

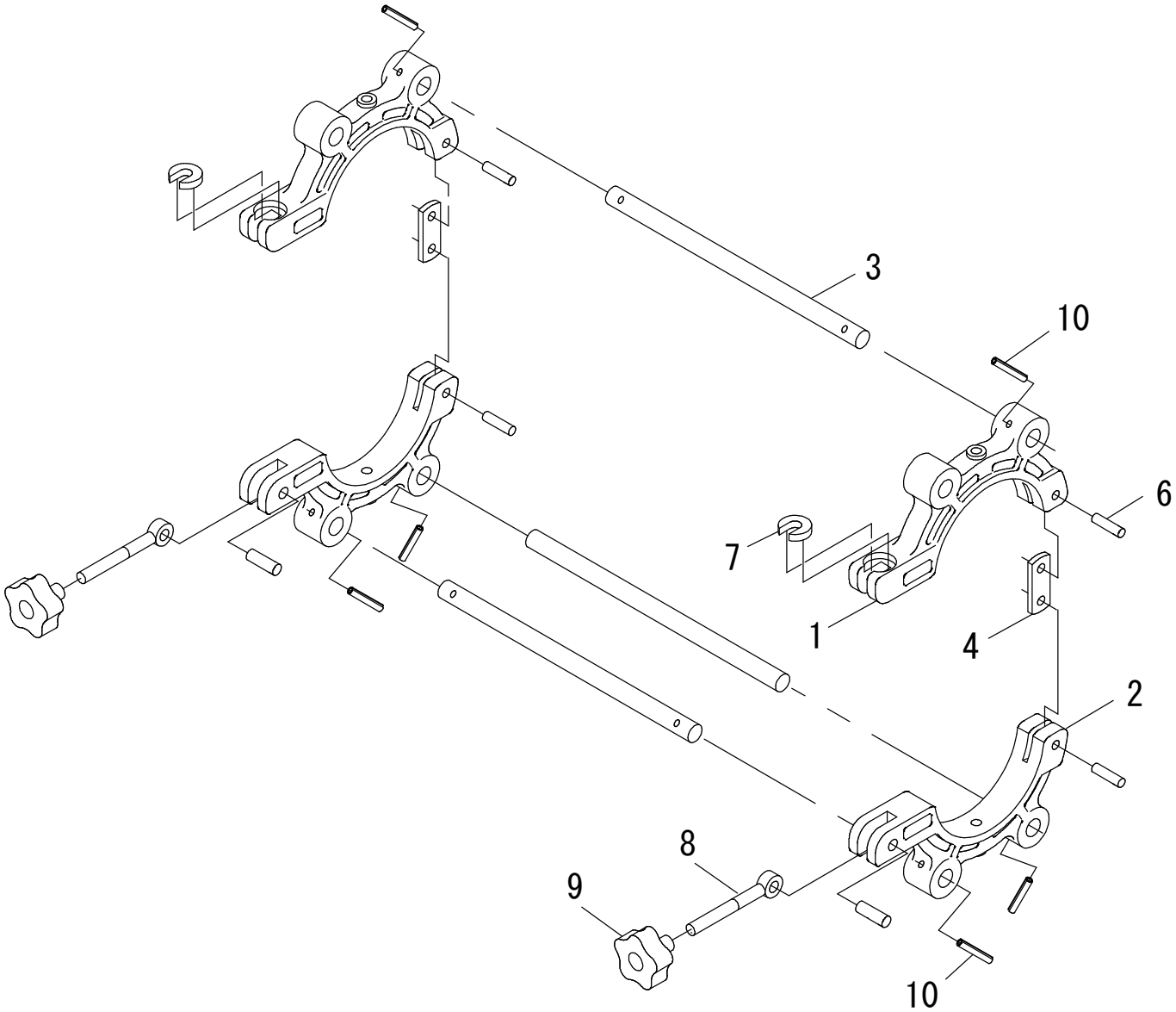

ESJ-75

部品番号	部 品 名	数量	No.
1509200	クランパ（上）	2	1
1509210	クランパ（下）	2	2
1509220	支持棒	3	3
1509140	リンクプレート	2	4
1509208	スプリングピン　8 x 30 AW	6	6
1501006	割座金	2	7
1502008	デンデンボルト	2	8
1615545	アルミノブ	2	9
1502010	スプリングピン　6 x 35 AW	6	10

※No,1「クランパ（上）」とNo,7「割座金」は同時に交換して下さい。

ESJ-100

部品番号	部 品 名	数量	No.
1510300	クランパ（上）	2	1
1510310	クランパ（下）	2	2
1510320	支持棒	3	3
1509140	リンクプレート	2	4
1509208	スプリングピン　8 x 30 AW	6	6
1501006	割座金	2	7
1502008	デンデンボルト	2	8
1615545	アルミノブ	2	9
1502010	スプリングピン　6 x 35 AW	6	10

※No,1「クランパ（上）」とNo,7「割座金」は同時に交換して下さい。

2023.4.17