ソケットチーズクランプ（スライドタイプ）ライナ付き

品番：ＥＳＩ－７５ＬＴＳ
ＥＳＩ－１０ＬＴＳ

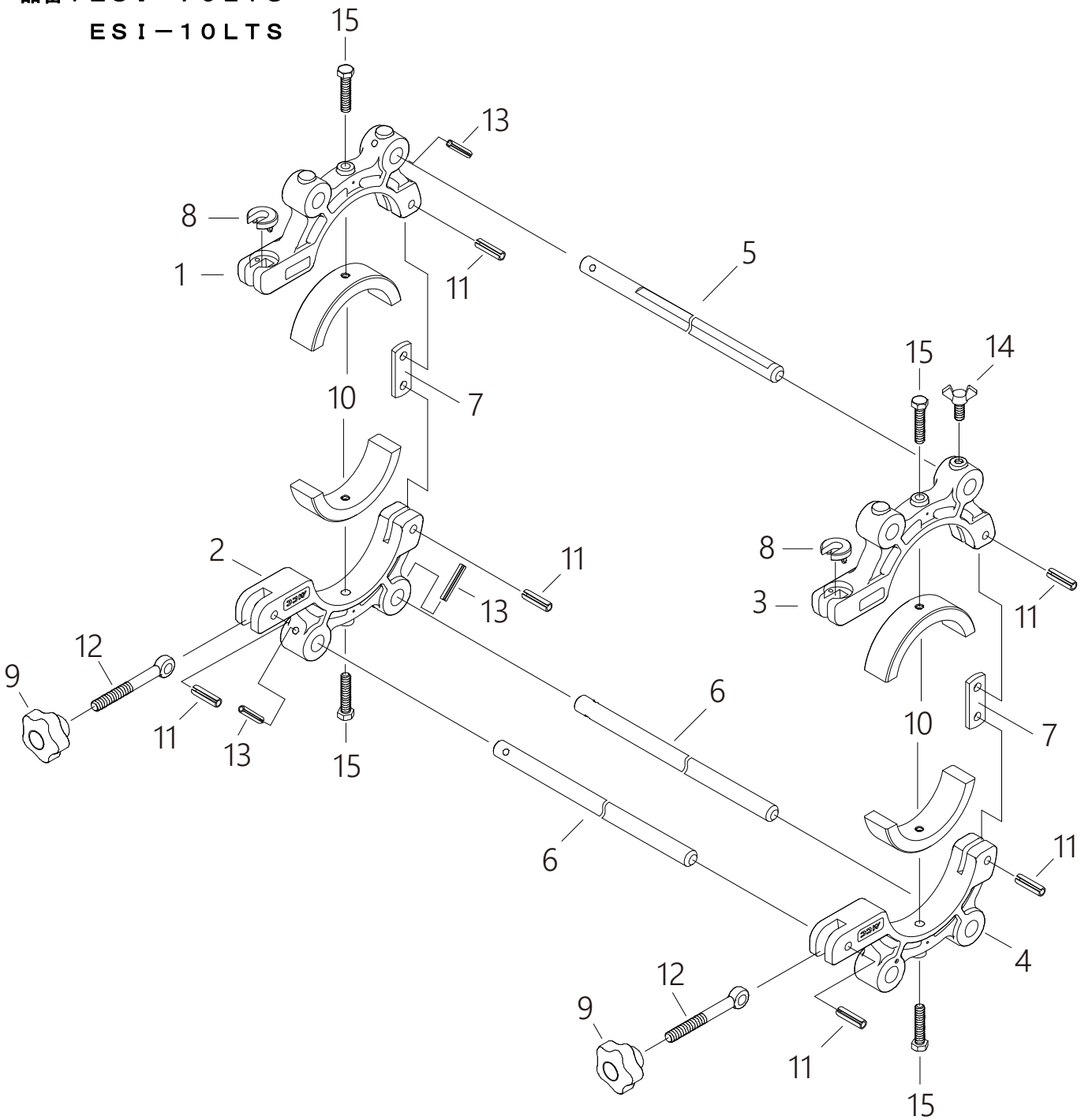

ESI-75LTS　ソケットチーズクランプ（スライドタイプ）・ライナ付き

部品番号	部 品 名		数量	No.
1502525	クランパ（上）		1	1
1502530	クランパ（下）		1	2
1502400	クランパ（上） スライドタイプ用		1	3
1502520	クランパ（下） スライドタイプ用		1	4
1502500	支持棒（1）		1	5
1502310	支持棒（2）		2	6
1502140	リンクプレート		2	7
1502007	割座金		2	8
1502235	アルミノブ	（青）	2	9
1502006	スプリングピン	8 x 30 AW	6	11
1502008	デンデンボルト	M10 x 90	2	12
1502010	スプリングピン	6 x 35 AW	3	13
1544011	ちょうボルト	M8 x 20	1	14
1503701	六角ボルト	M8 x 40	4	15
1503145	ライナー（Ｉ１００－７５） 1対		2	10

※No,1「クランパ（上）」とNo,8「割座金」は同時に交換して下さい。
※No,3「クランパ（上）スライドタイプ用」とNo,8「割座金」は同時に交換して下さい。

ESI-10LTS　ソケットチーズクランプ（スライドタイプ）・ライナ付き

部品番号	部 品 名		数量	No.
1503555	クランパ（上）		1	1
1503560	クランパ（下）		1	2
1503200	クランパ（上） スライドタイプ用		1	3
1503565	クランパ（下） スライドタイプ用		1	4
1503530	支持棒（1）		1	5
1503510	支持棒（2）		2	6
1502140	リンクプレート		2	7
1503007	割座金		2	8
1503009	アルミノブ	（青）	2	9
1503006	スプリングピン	8 x 30 AW	6	11
1503008	デンデンボルト	M10 x 90	2	12
1503010	スプリングピン	6 x 35 AW	3	13
1544011	ちょうボルト	M8 x 20	1	14
1503701	六角ボルト	M8 x 40	4	15
1503145	ライナー（Ｉ１００－７５） 1対		2	10

※No,1「クランパ（上）」とNo,8「割座金」は同時に交換して下さい。
※No,3「クランパ（上）スライドタイプ用」とNo,8「割座金」は同時に交換して下さい。

2023.4.21