ソケットエルボクランプ

品番：ＥＫＳ－５０

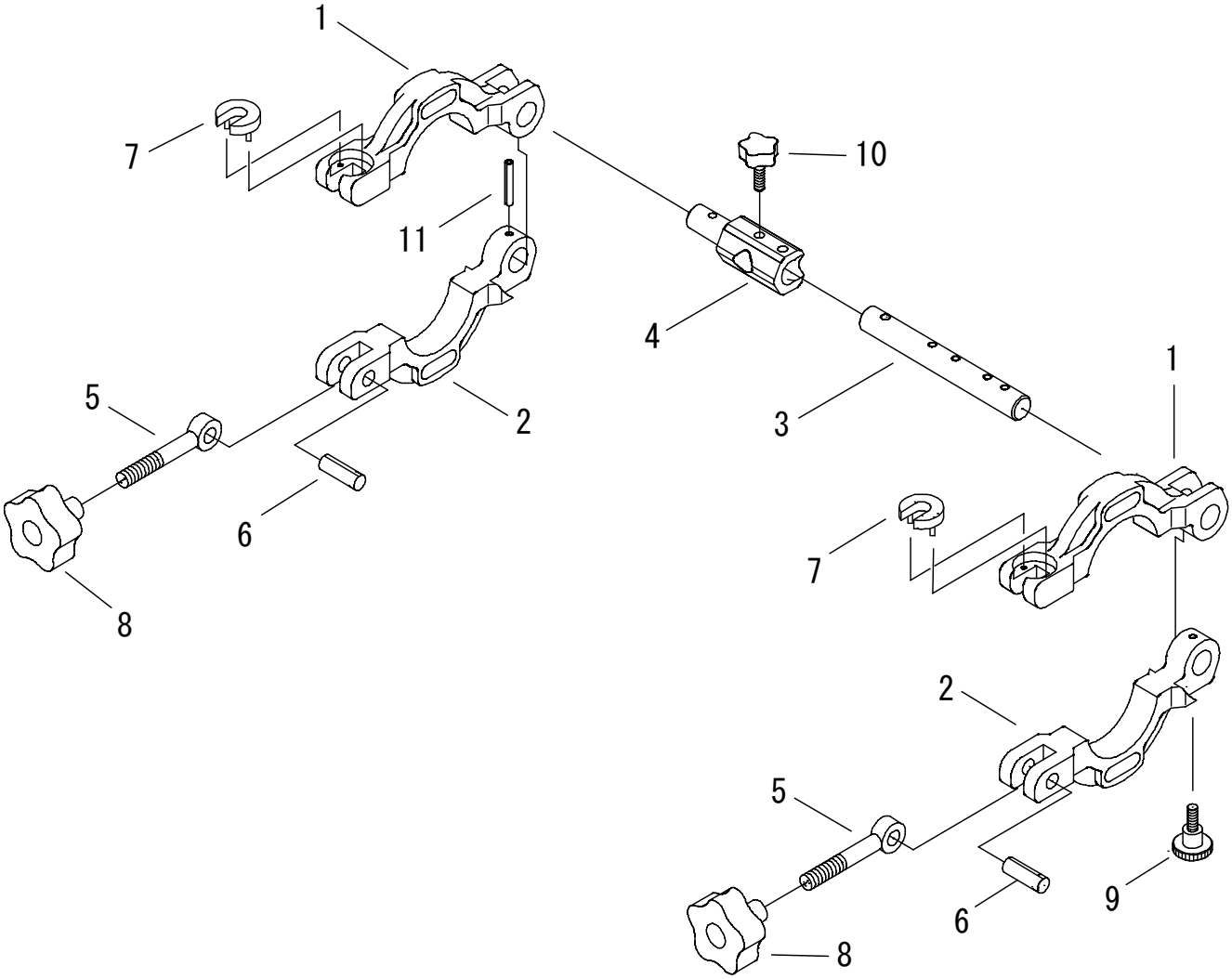

部品番号	部 品 名		数量	No.
1530001	クランパ（上）		2	1
1530002	クランパ（下）		2	2
1530003	支持棒		1	3
1530004	アダプタ		1	4
1530005	デンデンボルト	M10 x 70	2	5
1615702	スプリングピン	10 x 30 AW	2	6
1530007	割座金		2	7
1501007	アルミノブ	（青）	2	8
1530009	ロングヘッドナールドボルト	EH2479-117	1	9
1615704	スターノブ	STK25 x 16NA	1	10
1501008	スプリングピン	5 x 30 AW	1	11

※No.1「クランパ（上）」とNo.7「割座金」は同時に交換して下さい。

2023.4.26