ボルトマシン MCCボルター

品番：ＢＭＫ０００１

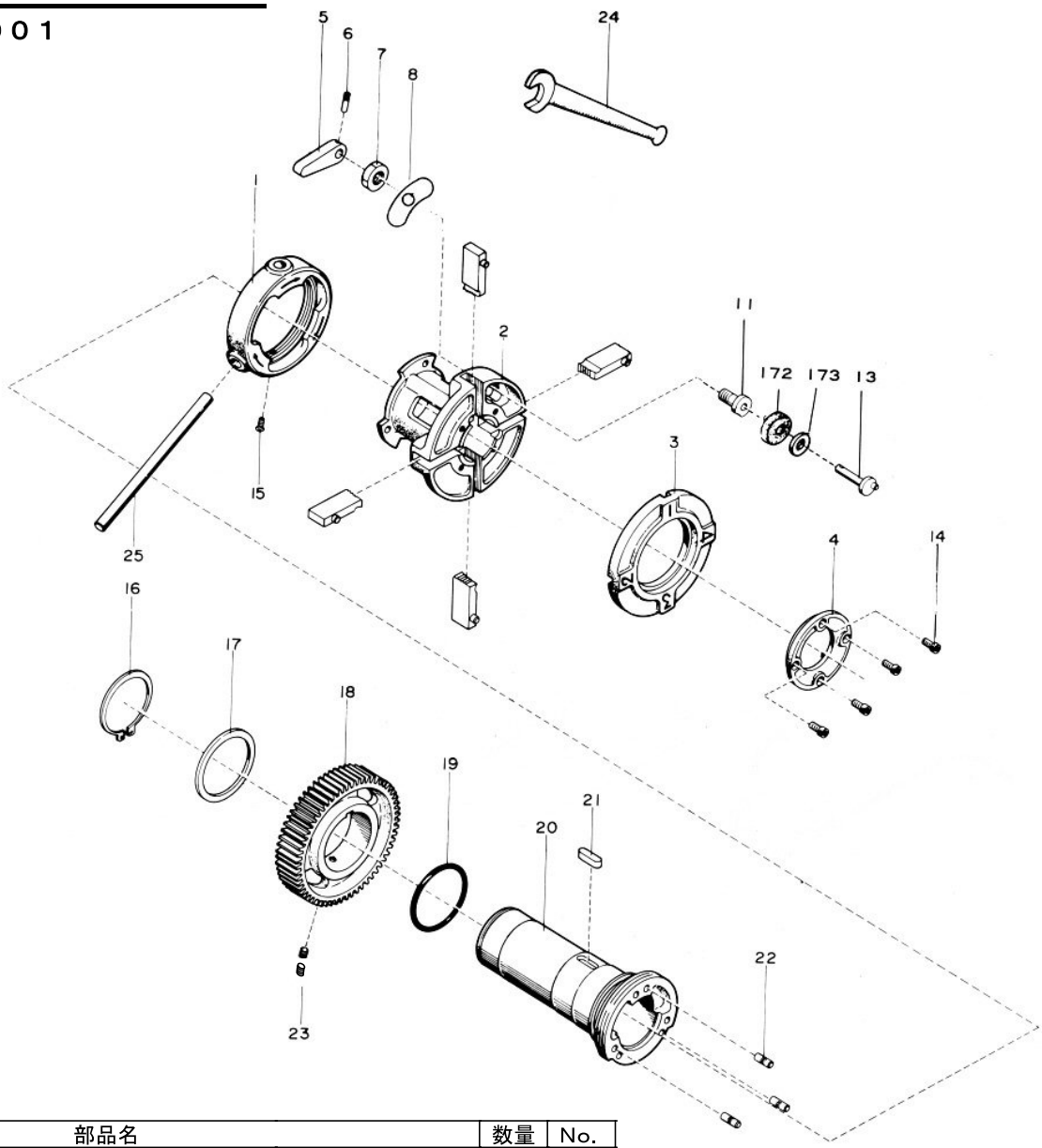

部品番号	部品名		数量	No.
1432103	ダイヘッド取付金具		1	1
1432401	ダイヘッド本体（右ネジ）		1	2
1432402	カムプレート（右ネジ）		1	3
1432403	カムプレート押エ（右ネジ）		1	4
1432404	カムハンドル（右ネジ）		1	5
1432414	カムハンドル止メピン		1	6
1432413	六角ナット		1	7
1432412	特殊座金		1	8
1432405	位置決メボルト		1	11
1432406	カムシャフト		1	13
1432411	六角穴付ボルト	M5×16	4	14
1432113	十字穴付ナベ小ネジ	M4×10	1	15
1432111	軸用C型止メ輪	呼びP55	1	16
1432108	カラー		1	17
1432106	主軸ギヤー		1	18
1432110	運動用Oリング	呼びP58	1	19
1432102	主軸		1	20
1432109	植込キー(3)	7×7×25	1	21
1432107	止メピン		3	22
1432112	ダブルポイントセットネジ	M6×6	2	23
1432115	ダブルポイントセットネジ	M6×8	4	29
1432416	ダイヘッド用スパナ	呼19×180	1	24
1432417	棒スパナ		1	25
1432407	ゴム座		1	172
1432430	ファイバー		1	173

ボルトマシン ＭＣＣボルター

品番：ＢＭＫ０００１

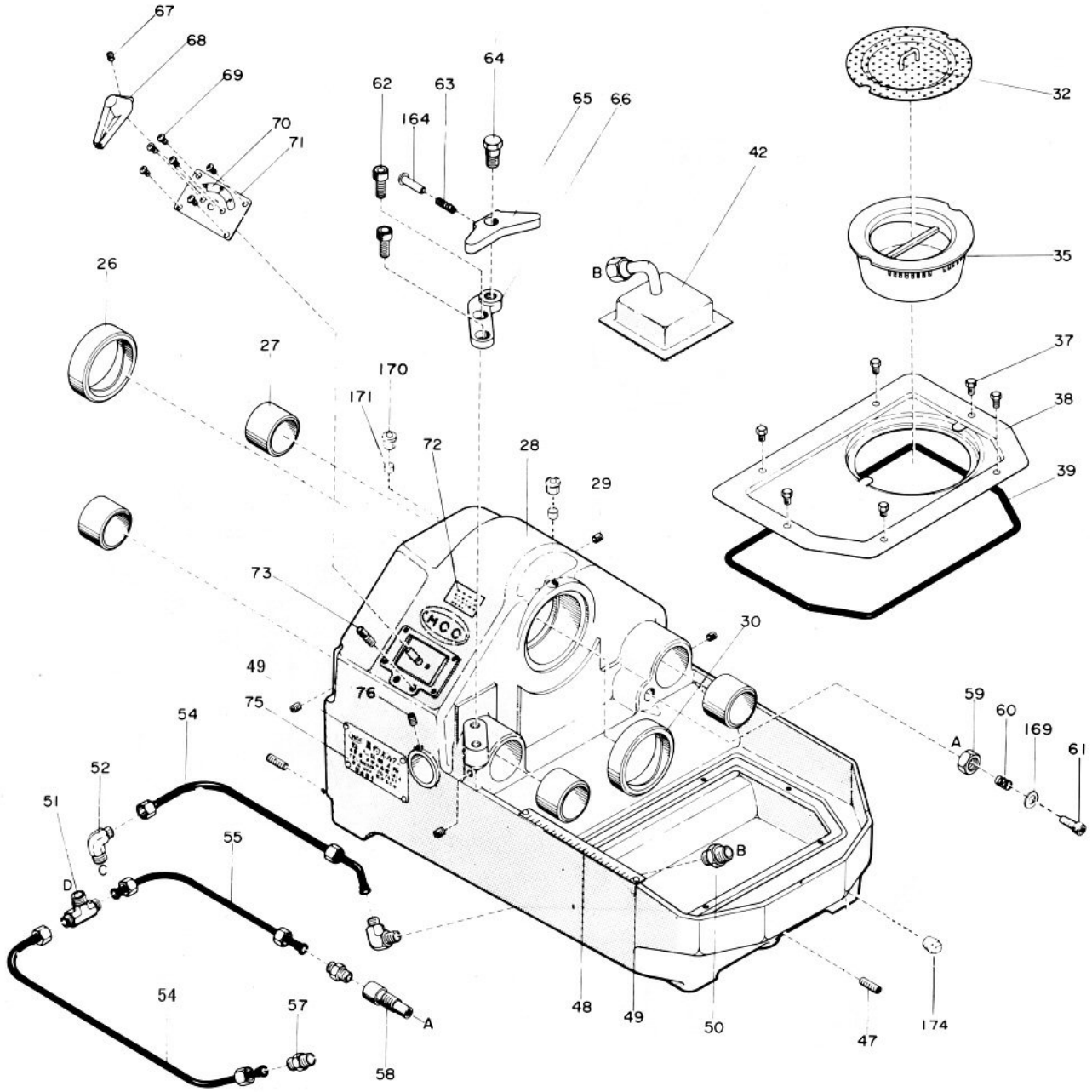

部品番号	部品名		数量	No.
1432104	オイレスベアリング (後)		1	26
1432114	支持棒軸受		4	27
1432101	本体		1	28
1432105	オイレスベアリング (前)		1	30
1432120	パンチングプレート吊り手付き		1	32
1432118	沈殿糟		1	35
1432132	六角ボルト	M5×8	6	37
1432117	切粉受け		1	38
1432131	ゴムパッキン	φ4×790	1	39
1432122	フィルター (金網、ハーフユニオン付き)		1	42
1432137	六角穴付止メネジ	M8×20	3	47
1432139	寸法目盛板		1	48
1432140	パーカー鋲	φ2×6.4	6	49
1432126	ハーフユニオン両口	PF1/4×8	1	50
1432141	ティー	TIN1/4-PT1/4	1	51
1432133	雄エルボ	LIN1/4×PT1/4	2	52
1432135	シンフレックスN2チューブ	N2-1×250	2	54
1432136	シンフレックスN2チューブ	N2-1×230	1	55
1432134	雄コネクター	CIN1/4×PT1/8	2	57
1432142	油量調整弁		1	58
1432145	六角低ナット	M12 両面取り ﾒｯｷ	1	59
1432143	バネ (2)		1	60

部品番号	部品名		数量	No.
1432144	六角穴付ボルト	M6×18	1	61
1432332	六角穴付ボルト	M8×14	2	62
1432331	バネ (3)		1	63
1432326	レバー取付ボルト		1	64
1432325	レバー		1	65
1432327	取付金具		1	66
1432219	六角穴付止メネジ	M6×6 平先	1	67
1432243	ツマミ		1	68
1432257	十字穴付ナベ小ネジ	M4×6	6	69
1432240	スイッチ銘板		1	70
1432242	スイッチ取付板		1	71
1432241	シール		1	72
1432244	ストッパーネジ		1	73
1432138	銘板		1	75
1432319	ダブルポイントセットネジ	M6×8	1	76
1432320	ダブルポイントセットネジ	M6×6	1	92
1432338	リベット		1	164
1432147	平座金	呼6 小形	1	169
1432148	給油器 (玉入打込)	3/8"	2	170
1432149	フェルト	φ9.5×8	2	171
1432154	プラグ	PT3/4	1	174
1432156	警告銘板		1	
1432157	打込ネジ鋲	2×6.4	4	

ボルトマシン ＭＣＣボルター

品番：ＢＭＫ０００１

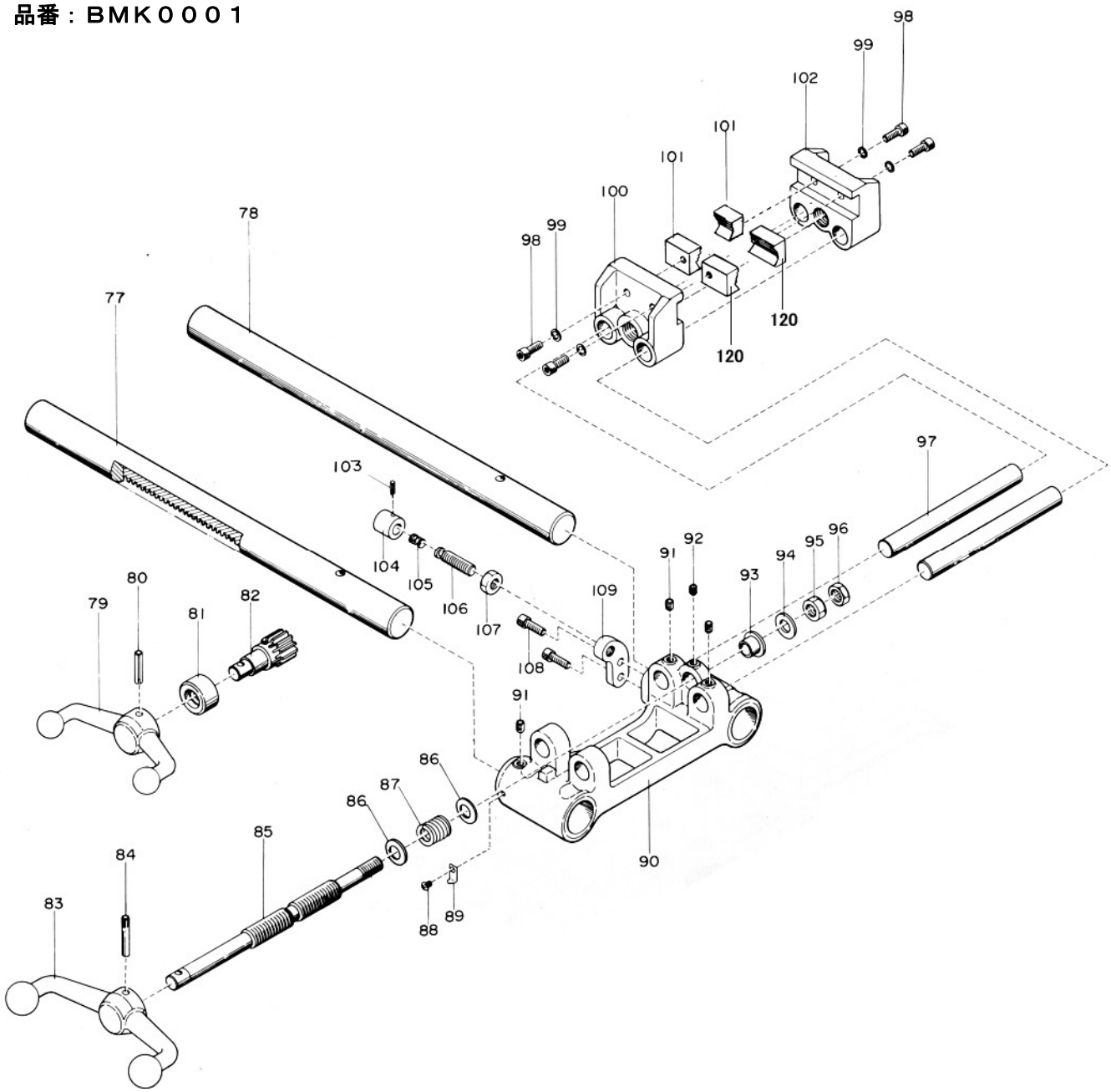

部品番号	部 品 名		数量	No.
1432302	往復台支持棒(右)		1	77
1432303	往復台支持棒(左)		1	78
1432321	ハンドル(2)		1	79
1432324	スプリングピン	6 x 32 AW	1	80
1432323	送りギヤー軸受け		1	81
1432322	送りギヤー		1	82
1432308	ハンドル(1)		1	83
1432316	ハンドル止めピン		1	84
1432307	締付ネジ		1	85
1432313	平座金	呼び12 小形	2	86
1432310	締付ネジ用バネ		1	87
1432336	十字穴付ナベ小ネジ	M4 x 6	1	88
1432335	寸法矢指板		1	89
1432301	往復台		1	90
1432319	ダブルポイントセットネジ	M6 x 8	4	91
1432320	ダブルポイントセットネジ	M6 x 6	1	92
1432311	ブッシュ		1	93

部品番号	部 品 名		数量	No.
1432312	座金		1	94
1432317	六角ナット	M12 特殊	1	95
1432318	六角ナット	M12 3種	1	96
1432306	バイス台支持棒		2	97
1432314	六角穴付ボルト	M6 x 18	4	98
1432315	バネ座金	M6	4	99
1432304	バイス台(左)		1	100
1432309	バイス歯(前)	刻印(L)	2	101
1432339	バイス歯(後)	刻印(R)	2	120
1432305	バイス台(右)		1	102
1432334	スプリングピン	2.5 x 6	1	103
1432329	キャップ		1	104
1432330	バネ(2)		1	105
1432328	自動閉用ボルト		1	106
1432333	六角ナット	M10 スタイル1	1	107
1432332	六角穴付ボルト	M8 x 14	2	108
1432327	取付金具		1	109

ボルトマシン MCCボルター

品番：ＢＭＫ０００１

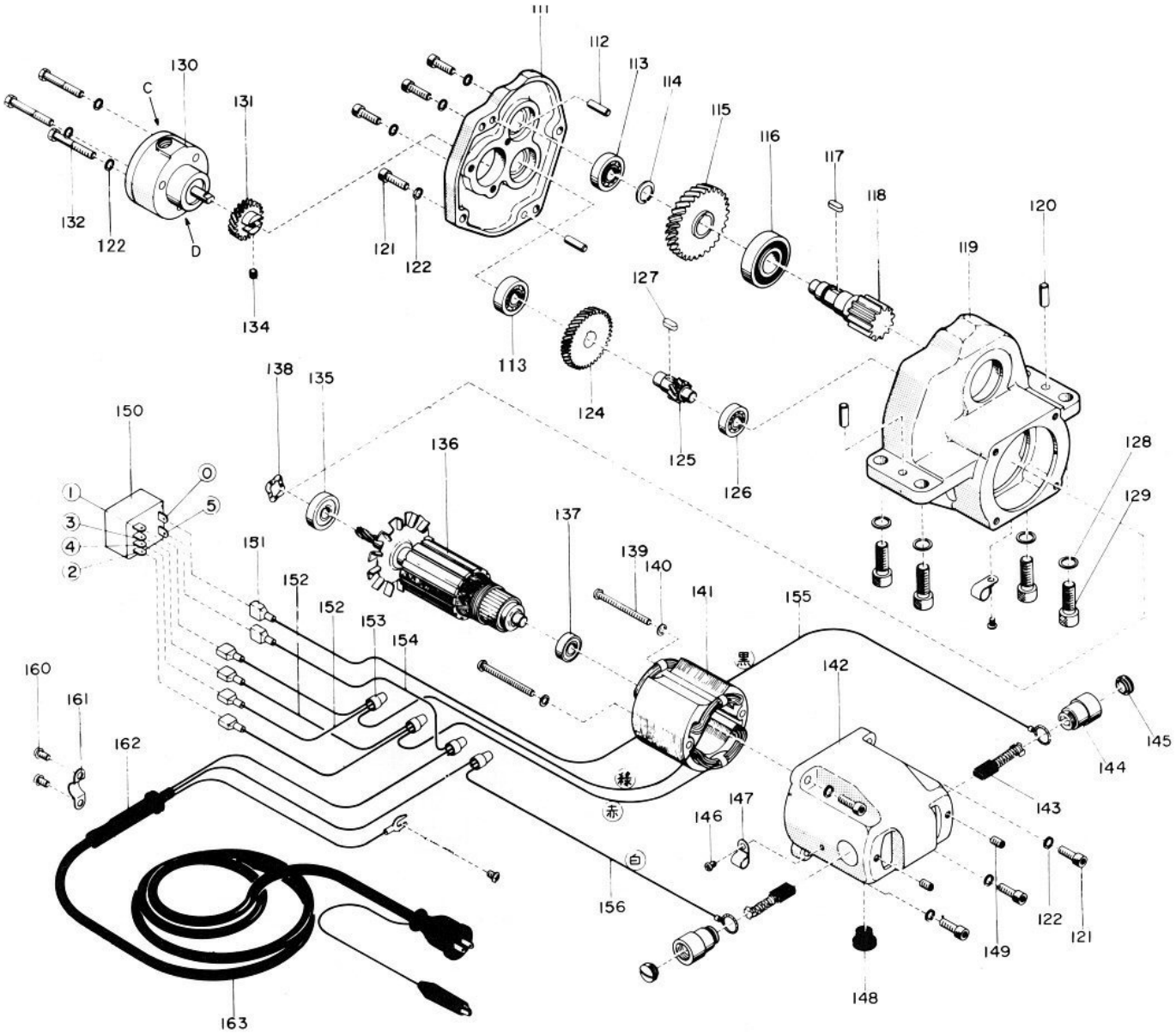

部品番号	部品名		数量	No.
1432202	減速機カバー		1	111
1432213	平行ピン	B 6×22	2	112
1432210	ボールベアリング	6201	2	113
1432212	軸用C型止メ輪	呼び 18	1	114
1432205	ギヤー(2)		1	115
1432211	ボールベアリング	6304ZZ	1	116
1432208	植込キー	5×5×12	1	117
1432206	ピニオン(3)		1	118
1432201	減速機本体		1	119
1432220	平行ピン	B 8×22	2	120
1432214	六角穴付ボルト	M6×25	8	121
1432215	バネ座金	M6	11	122
1432203	ギヤー(1)		1	124
1432204	ピニオン(2)		1	125
1432209	ボールベアリング	6000	1	126
1432207	植込キー	5×5×9.5	1	127
1432222	バネ座金	M10 2号	4	128
1432221	六角穴付ボルト	M10×30	4	129
1432217	トロコイドポンプ	正逆 IRA-1F	1	130
1432216	ポンプ用ギヤー		1	131
1432218	六角ボルト	M6×50	3	132
1432219	六角穴付止メネジ	M6×6 平先	1	134
1432227	ボールベアリング	6200ZZ	1	135
1432226	電機子完成品		1	136
1432228	ボールベアリング	629ZZ	1	137

部品番号	部品名		数量	No.
1432238	波ワッシャ	呼び 18	1	138
1432235	十字穴付ナベ小ネジ	M5×70	2	139
1432236	バネ座金	M5	2	140
1432225	界磁鉄心完成品		1	141
1432224	モーターハウジング		1	142
1432229	炭素ブラシ完成品		2	143
1432230	ブラシホルダー		2	144
1432261	キャップ		2	145
1432257	十字穴付ナベ小ネジ	M4×6	2	146
1432248	キャプタイヤー止め金		1	147
1432247	ゴムブッシュ(2)		1	148
1432237	六角穴付止めネジ	M6×6 平先	2	149
1432239	カムスイッチ	SRB-423ﾄｸ	1	150
1432259	ﾌｧｽﾄﾝ端子ﾘｾﾌﾟﾀﾙ＆同ﾋﾞﾆｰﾙｶﾊﾞｰ		各6	151
1432254	リード線	φ0.65×60	2	152
1432251	閉端圧着端子	EC-3	2	153
1432253	リード線	2mm²×470	1	154
1432231	ブラシ用リード線（黒）		1	155
1432232	ブラシ用リード線（白）		1	156
1432256	十字穴付ナベ小ネジ	M6×10	2	160
1432249	キャプタイヤーサドル		1	161
1432246	ゴムブッシュ(1)		1	162
1427323	ポッキンプラグ付ビニルキャブタイヤ		1	163
1432262	六角ボルト	M6×15	2	165
1432263	六角ナット	M6	2	166