MCC

# サヤ管カッタ48替刃
## (サヤ管カッタ37兼用)

品番 SPE48

■安全上のご注意

警告

① 刃は大変鋭利になっています。けがをするおそれがあります。刃先に直接手指が触れないように、取扱いには十分注意してください。

② 刃の交換時には必ず保護手袋を着用してください。

注意

① 刃の研磨・改造は、力ッタの破損や所定の切断品質が得られなくなりますので絶対しないでください。

刃の交換方法は裏面をご覧下さい

T4989065106635

MCC CORPORATION

松阪商事株式会社
東大阪市本庄西2丁目3番46号
TEL(06)6747-6921 FAX(06)6747-6926
株式会社 松阪鉄工所

■替刃の交換方法

①刃物台に取付けてあるネジ(2本)をプラスドライバーで外し、刃および刃側ガイド(2枚)を取りはずしてください。(ネジおよび刃側ガイドは失わない様に注意してください)

②刃および刃側ガイドの上下を確認の上、新しい刃を図-1の様に刃側ガイド2枚の間に挟み、刃および刃側ガイドの穴位置を合わせて、刃物台の溝割り部に差し込んでください。(刃および刃側ガイドとも穴位置から長い方を下にする図-2)

③刃および刃側ガイドの穴と、刃物台のネジ穴が一致していることを確認の上、ネジ(2本)を締め込んでください。

※SP-48 と SP-37 は刃物台、刃ともに同一ですので交換方法も同じです。

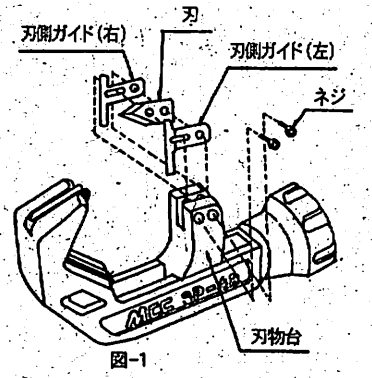


図-1

■刃側ガイド

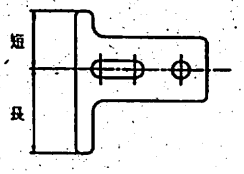


■刃

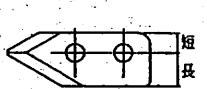


図-2 長い方を下にする